CAME

CAME.COM

FA00014-DE

Antrieb für Schiebetore
Serie BXV

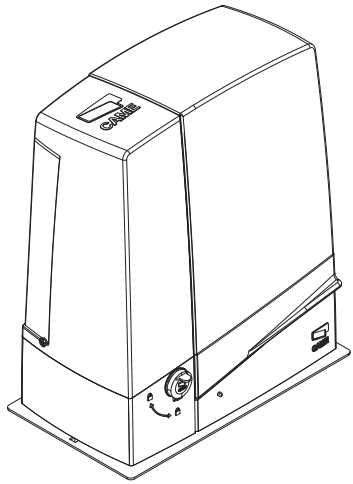

SDN4 / SDN6 / SDN8 / SDN10
SDN4-110 / SDN6-110 / SDN8-110 / SDN10-110

MONTAGE-, GEBRAUCHS- UND WARTUNGSANLEITUNG

DE Deutsch

DICHIARAZIONE DI INCORPORAZIONE allegato /DECLARATIONOF INCORPORATION annex / ERKLÄRUNG FÜR DEN EINBAU anhang / DÉCLARATION D'INCORPORATION annexe / DECLARACIÓN DE INCORPORACIÓN anexo / DECLARAÇÃO DE INCORPORAÇÃO anexo / DEKLARACJA WBUDOWANIA załączniku / INBOUWVERKLARING bijlage IIB - 2006/42/CE

Fabbricante / Manufacturer / Hersteller / Fabricant / Fabricante / Fabricante / Wytwórca / Fabrikant

Came S.p.a.

Indirizzo / address / adresse / adresse / direcciòn / endereço / adres / adres

Via Martiri della Libertà 15 31030 - Dosson di Casier Treviso - Italy

CAME
safety&comfort

DICHIARA CHE LE AUTOMAZIONI PER CANCELLI SCORREVOLI / DECLARES THAT THE DRIVES FOR SLIDING GATES / ERKLÄRT DASS DIE AUTOMATISIERUNGEN FÜR SCHIEBETORE / DECLARE QUE LES AUTOMATISATIONS POUR PORTAILS COULISSANTS / DECLARA QUE LAS AUTOMATIZACIONES PARA PUERTAS CORREDERAS / DECLARA QUE AS AUTOMATIZAÇÕES PARA PORTÕES DE CORRER / OSWIADCZA ZE AUTOMATYKA DO BRAM PRZESUWNYCH / VERKLAART DAT DE AUTOMATISERING VOOR SCHUIFHEKKEN

SDN10 - SDN8 - SDN6 - SDN4

SONO CONFORMI ALLE DISPOSIZIONI DELLE SEGUENTI DIRETTIVE / THEY COMPLY WITH THE PROVISIONS OF THE FOLLOWING DIRECTIVES / DEN VORGABEN DER FOLGENDEN RICHTLINIEN ENTSPRECHEN / SONT CONFORMES AUX DISPOSITIONS DES DIRECTIVES SUIVANTES / CUMPLEN CON LAS DISPOSICIONES DE LAS SIGUIENTES DIRECTIVAS / ESTÃO DE ACORDO COM AS DISPOSIÇÕES DAS SEGUINTES DIRECTIVAS / SA ZGODNE Z POSTANOWIENIAMI NASTEPUJACYCH DYREKTYW EUROPEJSKICH / VOLDOEN AAN DE VOORSCHRIFTEN VAN DE VOLGENDE RICHTLIJNEN:

- COMPATIBILITA' ELETTROMAGNETICA / ELECTROMAGNETIC COMPATIBILITY / ELEKTROMAGNETISCHE VERTRÄGLICHKEIT / COMPATIBILITÉ ÉLECTROMAGNÉTIQUE / COMPATIBILIDAD ELECTROMAGNÉTICA / COMPATIBILIDADE ELETROMAGNÉTICA / KOMPATYBILNOŚCI ELEKTROMAGNETYCZNEJ / ELEKTROMAGNETISCHE COMPATIBILITEIT : 2014/30/UE,
- BASSA TENSIONE / LOW VOLTAGE / NIEDERSPANNUNG / BASSE TENSION / BAJA TENSIÓN / BAIXA TENSÃO / NISKIEGO NAPIĘCIA / LAAGSPANNING : 2014/35/UE.

Riferimento norme armonizzate ed altre norme tecniche / Refer to European regulations and other technical regulations / Harmonisierte Bezugsnormen und andere technische Vorgaben / Référence aux normes harmonisées et aux autres normes techniques / Referencia normas armonizadas y otras normas técnicas / Referências de normas harmonizadas e outras normas técnicas / Odnosne normy ujednolicone i inne normy techniczne / Geharmoniseerde en andere technische normen waarnaar is verwezen

EN 61000-6-2:2005
EN 61000-6-3:2007+A1:2011
EN 62233:2008
EN 60335-1:2012+A11:2014
EN 60335-2-103:2015

RISPETTANO I REQUISITI ESSENZIALI APPLICATI: / MEET THE APPLICABLE ESSENTIAL REQUIREMENTS: / DEN WESENTLICHEN ANGEWANDTEN ANFORDERUNGEN ENTSPRECHEN: / RESPECTENT LES CONDITIONS REQUISES NECESSAIRES APPLIQUEES: / CUMPLEN CON LOS REQUISITOS ESENCIALES APLICADOS: / PESPEITAM O REQUISITOS ESSENCIAIS APLICADOS: / SPEŁNIAJĄ PODSTAWOWE WYMAGANE WYRUNKI: / VOLDOEN AAN DE TOEPASBARE MINIMUM EISEN:

1.1.3; 1.1.5; 1.2.1; 1.2.2; 1.3.2; 1.3.7; 1.3.8.1; 1.4.1; 1.4.2; 1.5.1; 1.5.6; 1.5.8; 1.5.9; 1.5.9; 1.5.13; 1.6.1; 1.6.3; 1.6.4; 1.7.1; 1.7.2; 1.7.4

PERSONA AUTORIZZATA A COSTITUIRE LA DOCUMENTAZIONE TECNICA PERTINENTE / PERSON AUTHORISED TO COMPILE THE RELEVANT TECHNICAL DOCUMENTATION / PERSON DIE BEVOLLMÄCHTIGT IST, DIE RELEVANTEN TECHNISCHEN UNTERLAGEN ZUSAMMENZUSTELLEN / DOCUMENTATION TECHNIQUE SPECIFIQUE D'AUTORISATION A CONSTRUIRE DE / PERSONA FACULTADA PARA ELABORAR LA DOCUMENTACIÓN TÉCNICA PERTINENTE / PESSOA AUTORIZADA A CONSTITUIR A DOCUMENTAÇÃO TÉCNICA PERTINENTE / OSOBA UPOWAZNIONA DO ZREDAGOWANIA DOKUMENTACJI TECHNICZNEJ / DEGENE DIE GEMACHTIGD IS DE RELEVANTE TECHNISCHE DOCUMENTEN SAMEN TE STELLEN.

CAME S.p.a.

La documentazione tecnica pertinente è stata compilata in conformità all'allegato VIIB. / The pertinent technical documentation has been drawn up in compliance with attached document VIIB. / Die relevante technische Dokumentation wurde entsprechend der Anlage VIIB ausgestellt. / La documentation technique spécifique a été remplie conformément à l'annexe IIB / La documentación técnica pertinente ha sido rellenada en cumplimiento con el anexo VIIB. / A documentação técnica pertinente foi preenchida de acordo com o anexo VIIB. / Odnosna dokumentacja techniczna została zredagowana zgodnie z załącznikiem VIIB. / De technische documentatie terzake is opgesteld in overeenstemming met de bijlage VIIB.

CAME S.p.a. si impegna a trasmettere, in risposta a una richiesta adeguatamente motivata delle autorità nazionali, informazioni pertinenti sulle quasi macchine, e / Came S.p.A., following a duly motivated request from the national authorities, undertakes to provide information related to the quasi machines, and / Die Firma Came S.p.A. verpflichtet sich auf eine angemessen motivierte Anfrage der staatlichen Behörden Informationen über die unvollständigen Maschinen, zu übermitteln, und / Came S.p.A. s'engage à transmettre, en réponse à une demande bien fondée de la part des autorités nationales, les renseignements relatifs aux quasi machines / Came S.p.A. se compromete a transmitir, como respuesta a una solicitud adecuadamente fundada por parte de las autoridades nacionales, informaciones relacionadas con las cuasimáquinas / Came S.p.A. compromete-se em transmitir, em resposta a uma solicitação motivada apropriadamente pelas autoridades nacionais, informações pertinentes às partes que comporham máquinas / Came S.p.A. zobowiązuje się do udzielenia informacji dotyczących maszyn niezukończonych na odpowiednio umotywowana prośbę, złożona przez kompetentne organy państwowe / Came S.p.A. verbindt zich ertoe om op met redenen omkleed verzoek van de nationale autoriteiten de relevante informatie voor de niet voltooide machine te verstrekken,

VIETA / FORBIDS / VERBIETET / INTERDIT / PROHIBE / PROIBE / ZABRANIA SIE / VERBIEDT

la messa in servizio finchè la macchina finale in cui deve essere incorporata non è stata dichiarata conforme, se del caso alla 2006/42/CE. / commissioning of the above mentioned until such moment when the final machine into which they must be incorporated, has been declared compliant, if pertinent, to 2006/42/CE / die Inbetriebnahme bevor die „Endmaschine" in die die unvollständige Maschine eingebaut wird, als konform erklärt wurde, gegebenenfalls gemäß der Richtlinie 2006/42/EU. / la mise en service tant que la machine finale dans laquelle elle doit être incorporée n'a pas été déclarée conforme, le cas échéant, à la norme 2006/42/CE. / la puesta en servicio hasta que la máquina final en la que será incorporada no haya sido declarada de conformidad de acuerdo a la 2006/42/CE / a colocação em funcionamento, até que a máquina final, onde devem ser incorporadas, não for declarada em conformidade, se de acordo com a 2006/42/CE. / Uruchomienia urządzenia do czasu, kiedy maszyna, do której ma być wbudowany, nie zostanie oceniona jako zgodna z wymogami dyrektywy 2006/42/WE, jeśli taka procedura była konieczna. / deze in werking te stellen zolang de eindmachine waarin de niet voltooide machine moet worden ingebouwd in overeenstemming is verklaard, indien toepasselijk met de richtlijn 2006/42/EG.

Dosson di Casier (TV)
30 Maggio / May / Mai / Mai
/ Mayo / Maio / Maj / Mei 2016

Amministratore Delegato / Managing Director / General Direktor / Directeur Général / Director General / Administrador Delegado / Dyrektor Zarządzający / Algemeen Directeur

Andrea Menuzzo

Fascicolo tecnico a supporto / Supporting technical dossier / Unterstützung technische Dossier / soutenir dossier technique / apoyo expediente técnico / apoiar dossier técnico / wspieranie dokumentacji technicznej / ondersteunende technische dossier: 001SDN10

Came S.p.a.
Via Martiri della Libertà, 15 - 31030 Dosson di Casier - Treviso - Italy - Tel. (+39) 0422 4940 - Fax (+39) 0422 4941
info@came.it - www.came.com

Cap. Soc. 1.610.000,00 € - C.F. e P.I. 03481280265 - VAT IT 03481280265 - REA TV 275359 - Reg Imp. TV 03481280265

ALLGEMEINE HINWEISE FÜR DEN BENUTZER

⚠ *ACHTUNG! Wichtige Sicherheitshinweise.*
Um die Sicherheit der Menschen zu gewährleiten, die Anleitung genau befolgen.
Diese Anleitung aufbewahren.

• Bevor Sie das Gerät verwenden, bitte alle Sicherheitshinweise durchlesen. • Das Gerät ist ausschliesslich für den Zweck zu verwenden, für den es entwickelt wurde. Andere Verwendungszwecke sind gefährlich. CameS.P.A.haftet nicht für durch ungeeignete, unsachgemässe bzw. fehlerhafte Verwendung verursachte Schäden • Bei dem von der CameS.P.A.gelieferten Produkt handelt es sich nach Maschinenrichlinie 2006/42/EG um eine "unvollständige Maschine". "Unvollständige Maschinen" stellen eine Gesamtheit dar, die fast eine Maschine bildet, für sich genommen aber keine bestimmte Funktion erfüllen kann. Eine unvollständige Maschine ist nur dazu bestimmt, in andere Maschinen oder in andere unvollständige Maschinen oder Ausrüstungen eingebaut zu werden, um zusammen mit ihnen eine Maschine im Sinne der Maschinenrichtlinie 2006/42/EG zu bilden. Bei der Endmontage sind die Maschinenrichtlinie 2006/42/EG und die entsprechenden Bezugsnormen (EN 13241-1, EN 12453, EN 12445 und EN 12635) einzuhalten. Alle für die Erstellung der Antriebsanlage notwendigen • Schritte müssen ausschliesslich von entsprechend ausgebildeten und erfahrenen Fachleuten durchgeführt werden. • Es ist möglich, dass der erfahrene Fachinstallateur eine Analyse der mit der Anlage verbundenen Restrisiken erstellen und die Funktionsweise der Befehlsgeräte erklären muss. • Bitte achten Sie darauf, dass Ihnen sämtliche Anleitungen der Produkte, aus denen sich die fertige Maschine zusammensetzt, ausgehändigt werden. • Benutzern dürfen nur ausdrücklich von ihnen verlangte oder in den Anleitungen angegebenen Tätigkeiten ausführen. Für Reparaturen, Einstellungen und aussergewöhnliche Wartungsmassnahmen wenden Sie sich bitte an ein Wartungszentrum. • Dieses Gerät kann von Kindern über 8 Jahren und von Personen mit beschränkten physischen, sensorischen oder geistigen Fähigkeiten bzw., die nicht über die nötige Erfahrung und Kenntnisse verfügen, verwendet werden, sofern sie dabei beaufsichtigt werden bzw. über den Betrieb des Geräts und den davon ausgehenden Gefahren vertraut gemacht wurden. • Kinder dürfen nicht mit der Maschine oder den Befehlsgeräten, z.B. Handsender, spielen. • Kinder müssen beaufsichtigt werden, damit sie nicht mit der Maschine und den Befehlsgeräten spielen. • Vom Benutzer vorzunehmende Reinigungs- und Wartungsarbeiten dürfen nicht von unbeaufsichtigten Kindern durchgeführt werden. • Die Anlage regelmässig überprüfen, um Fehlfunktionen oder Verschleisserscheinungen festzustellen. • Den Antrieb nicht verwenden, wenn Reparaturen oder Einstellungen nötig sind. • Sollten Reparaturen oder Einstellungsänderungen erforderlich sein, den Antrieb entriegeln und nicht verwenden, bis die Sicherheitsbedingungen durch Fachtechniker wiederhergestellt wurden. • Vor der Entriegelung der Anlage zur manuellen Öffnung und vor allen anderen Eingriffen, die Spannungsversorgung unterbrechen, um mögliche Gefahren zu vermeiden. Die Anleitungen durchlesen • Sollte das Netzkabel beschädigt sein, zur Vermeidung von durch Strom verursachten Unfällen dafür sorgen, dass es vom Hersteller, seinem Wartunsdienst bzw. von einem Fachmann ersetzt wird. • In den Gefahrzonen, die durch entsprechende Piktogramme bzw. schwarz-gelbe Färbung zu kennzeichnen sind, besondere Vorsicht walten lassen • Während der Betätigung eines Tasters bzw. eines Befehlsrätes im Totmannbetrieb ständig kontrollieren, dass sich bis zum Schluss niemand im Aktionsbereich der beweglichen Anlagenteile befindet. • Eingriffe an den geschützten internen Bestandteilen sind verboten. • Der Schalldruckpegel des Geräts ist gleich oder geringer als 80 dB (A). • Im Fall von Störungen oder Strukturschäden, den Antrieb sofort still legen und einen Fachtechniker hinzuziehen. • Den Antrieb nicht betätigen, wenn sich Personen, Tiere oder Gegenstände in seinem Aktionsbereich befinden.

In der Abbildung **A** sind de wichtigsten Punkte, die eine potentielle Gefahr für Menschen darstellen, angegeben.

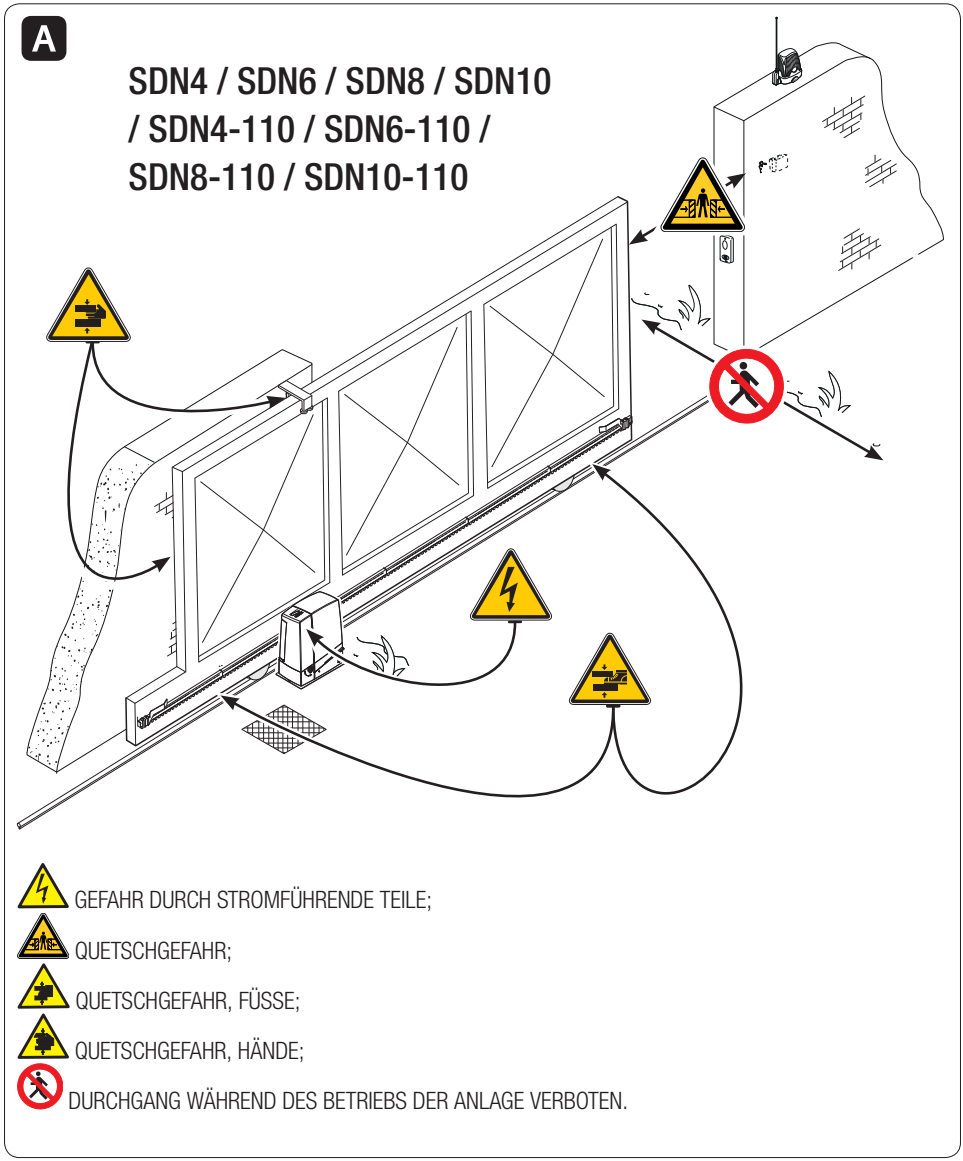

MOTOR VON HAND ENTRIEGELN

⚠ Die manuelle Entriegelung des Antriebs kann unkontrollierte Torbewegungen verursachen, wenn dieses mechanisch defekt ist oder nicht ausbalanciert ist.

ENTRIEGELUNG (Abb. **B**)

- Den Schlüssel einstecken und nach links drehen.
- Den Entriegelungshebel herausziehen und betätigen.

VERRIEGELUNG (Abb. **C**)

Um den Antrieb erneut zu verriegeln, den Hebel in die Ausgangsstellung senken und den Schlüssel nach rechts drehen.

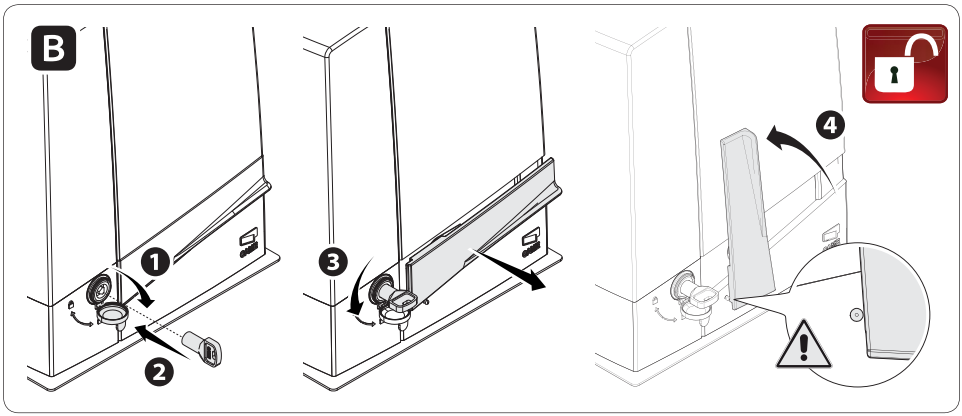

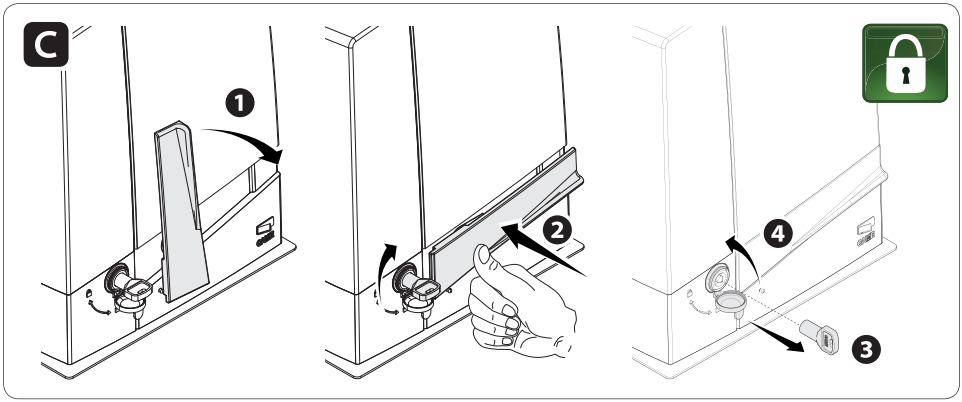

WARTUNG

⚠ ***WÄHREND DER REINIGUNG UND WARTUNG ODER WENN TEILE DES ANTRIEBS ERSETZT WERDEN, DIE STROMZUFUHR UNTERBRECHEN. (AUSGENOMMEN PUNKT B)***

Mindestens alle 6 Monate müssen einige einfache Wartungsmaßnahmen vorgenommen werden.

⚠ ***Während dieser Wartungsmaßnahme nicht den Aktionsbereich des Tores betreten.***

A - Die Lichtschranken mit einem leicht mit Wasser befeuchteten Tuch reinigen. keine Lösungsmittel oder Chemikalien verwenden.

B - Um die Funktionstüchtigkeit der Lichtschranken zu kontrollieren, während des Zulaufs einen Gegenstand dazwischen halten. Wenn der Antrieb reversiert oder stehen bleibt, funktionieren die Lichtschranken ordnungsgemäß.

C - Kontrollieren, dass nichts den ordnungsgemäßen Betrieb des Antriebs beeinträchtigt, z.B. Pflanzen im Aktionsbereich der Lichtschranken oder Veränderungen und strukturelle Defekte des Tores.

Im Fall von Reparaturen, Anlageneinstellungen usw. einen Fachtechniker hinzuziehen und die durchgeführten Eingriffe vermerken.

WAS TUN WENN...

STÖRUNGEN	MÖGLICHE URSACHEN	MÖGLICHE LÖSUNGEN
Tor öffnet und schließt nicht	• fehlende Stromversorgung • Antrieb entriegelt • Schwaches oder gar kein Handsendersignal • Die Schalter oder Befehlstaster sind verklemmt	• Netzspannung kontrollieren • Antrieb verriegeln • Batterien ersetzen • Kontrollieren, ob die Geräte und/oder die Stromkabel Schäden aufweisen
Tor öffnet aber schließt nicht	• Die Lichtschranken sind aktiviert	• Kontrollieren, ob Hindernisse im Aktionsbereich der Lichtschranken vorhanden sind

⚠ ***Wenn Sie die Störung nicht mithilfe der in der Tabelle aufgeführten Hinweise beheben können oder im Fall von Fehlern, Störungen und verdächtigen Geräuschen oder Vibrationen sowie ungewöhnlichem Anlagenverhalten, wenden Sie sich bitte an einen Fachtechniker.***

ALLGEMEINE SICHERHEITSHINWEISE FÜR DEN INSTALLATEUR

⚠ ACHTUNG! Wichtige Sicherheitshinweise.
Die Anleitung genau befolgen, eine nicht ordnungsgemäße Montage kann schwere Schäden zur Folge haben.
Vor der Montage auch die benutzerrelevanten Hinweise durchlesen.

Das Produkt darf nur für den Verwendungszweck für den es entwickelt wurde, eingesetzt werden. Andere Verwendungszwecke sind gefährlich. CameS.P.A.haftet nicht für durch ungeeignete, unsachgemässe bzw. fehlerhafte Verwendung verursachte Schäden. • Bei der in dieser Anleitung beschriebenen Maschine handelt es sich nach Maschinenrichlinie 2006/42/EG um eine "unvollständige Maschine". "Unvollständige Maschinen" stellen eine Gesamtheit dar, die fast eine Maschine bildet, für sich genommen aber keine bestimmte Funktion erfüllen kann. Eine unvollständige Maschine ist nur dazu bestimmt, in andere Maschinen oder in andere unvollständige Maschinen oder Ausrüstungen eingebaut zu werden, um zusammen mit ihnen eine Maschine im Sinne der Maschinenrichtlinie 2006/42/EG zu bilden. Bei der Endmontage sind die Maschinenrichtlinie 2006/42/EG und die entsprechenden Euronormen (EN 13241-1, EN 12453, EN 12445 und EN 12635) einzuhalten. In Anbetracht dieser Erwägungen, müssen alle in dieser Anleitung beschriebenen Schritte nur von entsprechend ausgebildeten und erfahrenen Fachleuten durchgeführt werden. • Der Hersteller haftet nicht bei Verwendung von nicht originalen Zusatzteilen; in diesem Fall erlischt die Garantie. • Diese Anleitung zusammen mit den Anleitungen der anderen in die Antriebsanlage eingebauten Geräte aufbewahren. • Überprüfen, ob der auf dem Typenschild angegebene Temperaturbereich für den Installationsort geeignet ist. • Das Verlegen der Kabel, die Montage, der Anschluss und die Abnahme müssen fachgerecht und gemäss den geltenden Vorschriften erfolgen • Sollte das Netzkabel beschädigt sein, zur Vermeidung von durch Strom verursachten Unfällen dafür sorgen, dass es vom Hersteller, seinem Wartunsdienst bzw. von einem Fachmann ersetzt wird. • Sämtliche Montagearbeiten nur bei unterbrochener Stromzufuhr ausführen. • Der Antrieb darf nicht für Tore mit Fussgängertor eingesetzt werden, es sei denn, dass der Torlauf nur mit gesichertem Fussgängertor aktiviert werden kann. • Darauf achten, dass während des Torlaufs keine Quetschgefahr zwischen dem Tor und dem umliegenden Mauerwerk besteht. • Vor der Montage überprüfen, ob das zu automatisierende Tor in gutem mechanischem Zustand, ordnungsgemäss ausgewuchtet ist und sich gut schliesst: bei negativer Bewertung vor der Montage zunächst dafür sorgen, dass die Sicherheitsvorschriften eingehalten werden. • Überprüfen, dass das Tor stabil ist, dass die Laufräder gut funktionieren und entsprechend geschmiert sind und dass sich das Tor ordnungsgemäss öffnet und schliesst. • Die Bodenschiene muss völlig offenliegen und ordnungsgemäss am Boden befestigt werden. Sie darf keine Unregelmässigkeiten aufweisen, die den Torlauf beeinträchtigen könnten. • Die oberen Führungen dürfen keine Reibung verursachen. • Kontrollieren, dass im Auf- und Zulauf Endschalter vorhanden sind. • Den Antrieb auf einer soliden Montagefläche und an einer vor Stössen geschützten Stelle montieren. • Überprüfen, ob schon mechanische Endanschläge vorhanden sind. • Bei in weniger als 2,5 m Höhe ab Boden bzw. einer anderen Zugangsebene montierten Antrieben, überprüfen, ob gegebenenfalls Schutzeinrichtungen und/oder Warnschilder anzubringen sind. • • Den Antrieb nicht verkehrt herum oder auf Teilen, die sich aufgrund des Gewichts verbiegen könnten, montieren. Wenn nötig, die Befestigungspunkte in geeigneter Weise verstärken. • Nicht an nicht eben liegenden Toren montieren. • Überprüfen, dass vorhandene Bewässerungsanlagen den Antrieb nicht von unten befeuchten können. • Restrisiken müssen mittels gut sichtbaren Piktogrammen gekennzeichnet und dem Benutzer erklärt werden. • Die Baustelle in angemessener Weise kennzeichnen und abgrenzen, um den Zutritt Unbefugter, im Besonderen von Minderjährigen und Kindern, zu verhindern. • Wenn nötig gut sichtbare Warnschilder (z.B. Torwarnschild) anbringen. • Wir empfehlen geeignete Schutzmassnahmen zu ergreifen, um im Aktionsbereich der Maschine befindliche Menschen gegen mechanische Gefahren zu schützen (z.B. zur Vermeidung der Quetschgefahr der Hände zwischen Zahnstange und Ritzel). • Elektrische Leitungen müssen durch Kabelveschraubungen geführt werden und dürfen nicht mit Teilen, die während des Betriebs heiss werden könnten (Motor, Trafo usw.) in Berührung kommen. • Im Stromnetz gemäss den Installationsvorschriften eine angemessene omnipolare Schutzauslösungseinheit vorsehen, die unter den Bedingungen der Überspannungskategorie III das Gerät völlig abtrennt; • Alle Befehlsgeber und Steuergeräte müssen in mindestens 1,85 m Entfernung vom Aktionsbereich des Tores, bzw. so montiert werden, dass man sie nicht von aussen erreichen kann. • Alle Befehlsgeber mit Totmannbedienung müssen an einer Stelle montiert werden, von der das sich bewegende Tor, der Fahrbereich und die Einfahrt gut überblickbar sind und die

SICH NICHT IN DER NÄHE DER BEWEGLICHEN TEILE BEFINDET. • AUSSER WENN DAS TOR MIT EINEM SCHLÜSSEL BETÄTIGT WERDEN SOLL, MÜSSEN SÄMTLICHE BEFEHLSGERÄTE IN MINDESTENS 1,5 M HÖHE UND AN EINER FÜR UNBEFUGTE NICHT ZUGÄNGLICHEN STELLE MONTIERT WERDEN. • FÜR DIE PRÜFUNG DER SCHLIESSKRÄFTE EINE PASSENDE, ORDNUNGSGEMÄSS INSTALLIERTE SICHERHEITSLEISTE VERWENDEN UND DIE NOTWENDIGEN EINSTELLUNGEN VORNEHMEN. • VOR DER UBERGABE AN DEN BENUTZER ÜBERPRÜFEN, DASS DIE ANLAGE DER MASCHINENRICHTLINIE 2006/42/EG ENTSPRICHT. SICHER STELLEN, DASS DER ANTRIEB IN ANGEMESSENER WEISE EINGESTELLT WURDE UND DASS DIE SICHERHEITS- UND SCHUTZEINRICHTUNGEN SOWIE DIE MANUELLE ENTRIEGELUNGSEINHEIT ORDNUNGSGEMÄSS FUNKTIONIEREN. • EINEN DIE VERWENDUNG DER ENTRIEGELUNGSEINHEIT BESCHREIBENDEN PERMANENTEN AUFKLEBER IN DER NÄHE DERSELBEN ANBRINGEN. • WIR EMPFEHLEN DEM BENUTZER ALLE GEBRAUCHSANLEITUNGEN DER IN DER FERTIGEN MASCHINE EINGEBAUTEN PRODUKTE AUSZUHÄNDIGEN.
IN DER ABBILDUNG A (AUF S. 4) SIND DE WICHTIGSTEN PUNKTE, DIE EINE POTENTIELLE GEFAHR FÜR MENSCHEN DARSTELLEN, ANGEGEBEN.

ZEICHENERKLÄRUNG

📖 Dieses Zeichen steht vor Abschnitten, die sorgfältig durchzulesen sind.
⚠ Dieses Zeichen steht für sicherheitsrelevante Abschnitte.
☞ Dieses Zeichen steht für benutzerrelevante Abschnitte.
Sofern nicht anders angegeben, sind alle Maßangaben in Millimetern.

BESCHREIBUNG

Antrieb mit Steuerung, Torlaufkontrolle, Hinderniserfassung und mechanischen Endschaltern für Schiebetore bis 1000 kg Gewicht und 20 m Sperrweite.

VERWENDUNGSZWECK

Der Antrieb wurde für die Motorisierung von Schiebetoren im privaten Wohnbereich und in Wohnanlagen entwickelt.
📖 Sämtliche von den in der Montageanleitung beschriebenen, abweichende Installationen bzw. Verwendungszwecke sind unzulässig.

VERWENDUNGSBESCHRÄNKUNGEN

Typ	SDN4 SDN4-110	SDN6 SDN6-110	SDN8 SDN8-110	SDN10 SDN10-110
Max. Torweite (m)	14	18	20	20
Max. Torgewicht (kg)	400	600	800	1000
Zahnrad-Modul	4	4	4	4

TECHNISCHE DATEN

Typ	SDN4 SDN4-110	SDN6 SDN6-110	SDN8 SDN8-110	SDN10 SDN10-110
Schutzart (IP)	44			
Betriebsspannung (V - 50/60 Hz)	110 / 230 AC			
Spannungsversorgung Antrieb (V)	24 DC			
Verbrauch im Stand-By (W)	5,5			
Verbrauch im Stand-By mit RGP1-Modul (W)	0,5			
max. Leistung (W)	170	270	400	
ED	INTENSIVER BETRIEB			
Betriebstemperatur (°C)	-20 ÷ +55			
Schließkraft (N)	350	600	800	1000
Laufgeschwindigkeit (m/Min.)	12		11	
Gewicht (kg)	10	10,5	11,5	11,7

ABMESSUNGEN (MM)

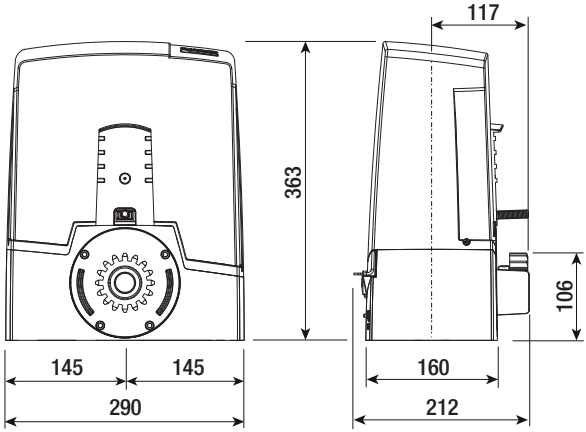

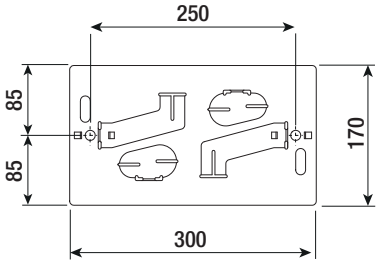

BEISPIELANLAGE

1. Antrieb
2. Endschalter-Betätigung
3. Zahnstange
4. Funktionsschalter
5. Blinkleuchte
6. Lichtschranken
7. Standsäulen für Lichtschranken
8. Toranschlag
9. Handsender
10. obere Führung
11. Verteilerschacht
12. Sicherheitsleiste

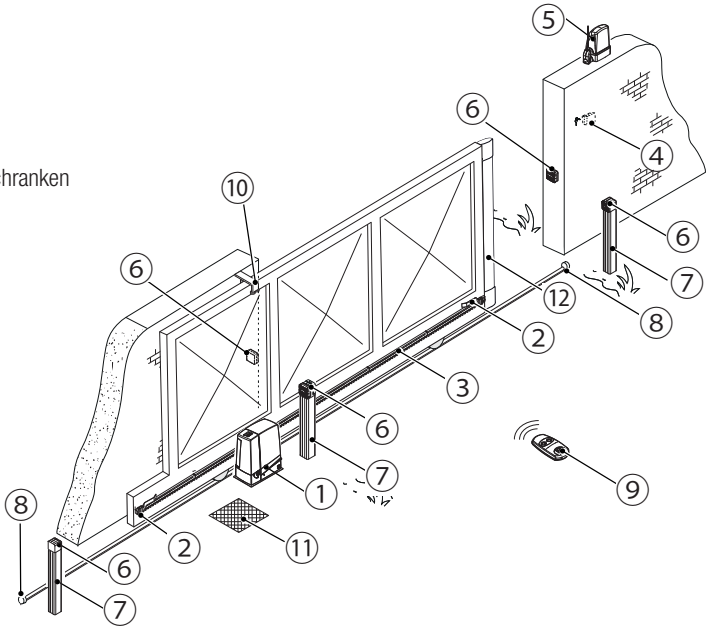

BESCHREIBUNG DER BESTANDTEILE

1. Deckel
2. Steuerungsgrundplattenhalterung
3. Motor
4. Montageplatte
5. Batteriefach für 2 Notbatterien
6. Trafo
7. Mechanischer Endschalter
8. Durchlass für Entriegelungskabel
9. Raum für RGP1-Modul
10. Raum für Thermostat mit Heizpatrone
11. Schutzdeckel Steuerung
12. Steuerung
13. Platinenhalterung
14. Fach für Batterie-Ladegerät RLB
15. Raum für UR042-Modul
16. Fach für SMA und RGSM001 Sensoren
17. Entriegelungshebel
18. Schloss
19. Entriegelungsschlüssel
20. Endschalter-Betätigung

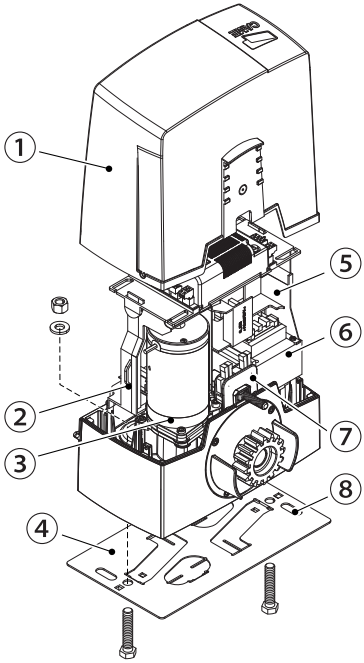

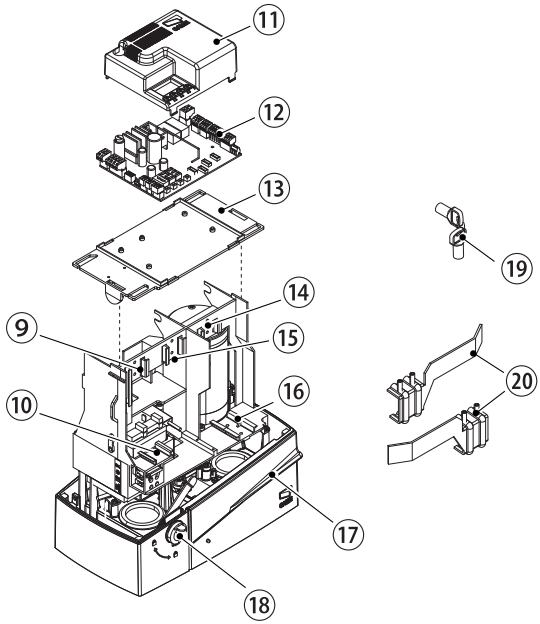

ALLGEMEINE MONTAGEHINWEISE

⚠ Die Montage muss von erfahrenem Fachpersonal gemäß den geltenden Richtlinien durchgeführt werden.

VORHER VORZUNEHMENDE KONTROLLEN

⚠ Vor der Montage der Anlage:
- kontrollieren, dass die oberen Führungen keine Reibung verursachen;
- überprüfen, ob im Auf- und Zulauf mechanische Anschläge vorhanden sind;
- kontrollieren, dass der Antrieb an einer vor Stößen geschützten Stelle montiert wird, und dass die Montagefläche solide ist;
- Zum Schutz der Kabel vor mechanischen Schäden geeignete Leerrohre und Kabelschläuche vorsehen.

WERKZEUG UND MATERIALIEN

Überprüfen, dass alle Werkzeuge und das für die den geltenden Sicherheitsvorschriften entsprechende Montage notwendige Material vorhanden sind. In der nachstehenden Abbildung einige Beispiele für den Monteur.

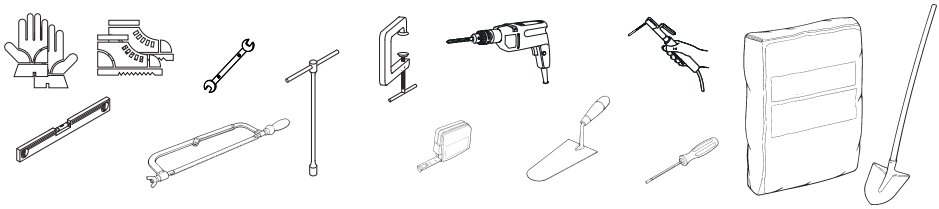

KABELTYPEN UND MINDESTSTÄRKEN

Anschluss	Kabellänge	
	< 20 m	20 < 30 m
Spannungsversorgung Steuerung 230 V AC (1P+N+PE)	3G x 1,5 mm^2	3G x 2,5 mm^2
Warngeräte	2 x 0,5 mm^2	
Befehlsgeräte	2 x 0,5 mm^2	
Sicherheitsgeräte (Lichtschranken)	(TX = 2 x 0,5 mm^2) (RX = 2 x 0,5 mm^2)	

📖 Bei 230 V Betriebsspannung und Verwendung im Freien, Kabel des Typs H05RN-F, die der 60245 IEC 57 entsprechen, verwenden; in Innenbereichen Kabel des Typs H05VV-F, die der 60227 IEC 53 entsprechen, verwenden. Bei Betriebsspannungen bis 48 V kann man Kabel des Typs FROR 20-22 II, die der EN 50267-2-1 entsprechen, verwenden.

📖 Für die Antenne ein (bis 5 m langes) Kabel des Typs RG58 verwenden.

📖 Für die Parallelschaltung und CRP ein (bis 1000 m langes) Kabel des Typs UTP CAT5 verwenden.

📖 Die Wahl der Kabelstärke von Kabeln mit einer anderen Länge, als die in der Tabelle angeführten, muss laut den Angaben der Richtlinie CEI EN 60204-1 auf der Grundlage der effektiven Leistungsaufnahme der angeschlossenen Geräte erfolgen.

📖 Für Anschlüsse, die mehrere Belastungen auf der gleichen Leitung (sequentiell) vorsehen, muss die Bemessung laut Tabelle auf der Grundlage der Leistungsaufnahme und effektiven Entfernung nochmals berechnet werden. Für den Anschluss von in dieser Anleitung nicht berücksichtigten Produkten, gelten die dem jeweiligen Produkt beigefügten Gebrauchsanweisungen.

MONTAGE

⚠Die folgenden Abbildungen dienen nur als Beispiel. Der für die Montage des Antriebs und der Zusatzgeräte nötige Raum hängt vom Standort ab. Der Monteur wählt die beste Lösung.

VERLEGUNG DER LEERROHRE

Eine Grube für die Verschalung graben.
Die für die Kabel notwendigen Leerrohre vom Kabelschacht aus auslegen.
Für den Anschluss des Antriebs empfehlen wir ein Leerrohr mit Ø 40 mm, für die Zusatzgeräte Leerrohre mit Ø 25 mm.
Gegebenenfalls ein Leerrohr mit Ø 20 mm für das Entriegelungskabel vorsehen **A**.

📖 Die Anzahl der notwendigen Leerrohre hängt vom Anlagentyp und den vorgesehenen Zusatzgeräten ab.

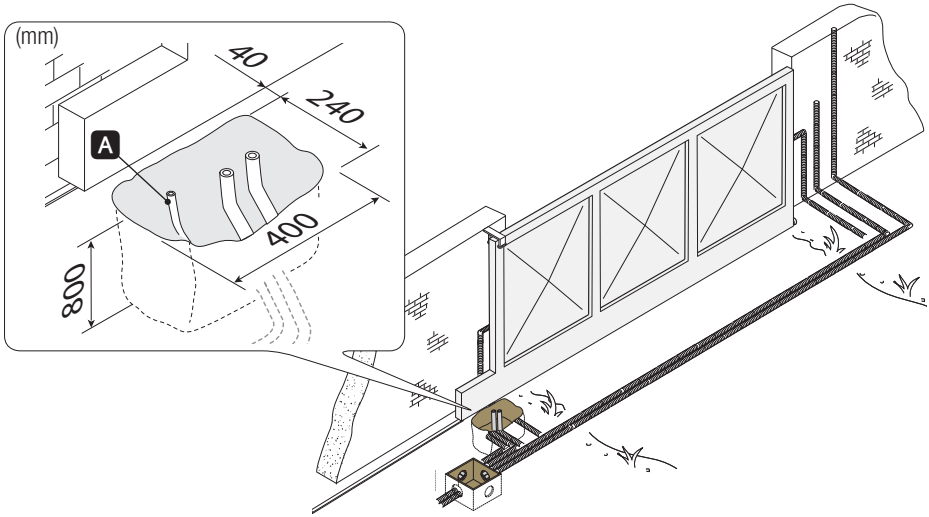

VERLEGEN DER MONTAGEPLATTE

Eine Holzverschalung anfertigen, die größer als die Montageplatte ist und in die Grube legen. Die Verschalung muss 50 mm über den Boden hinausragen.
Ein Rundstahlnetz in die Verschalung legen, um so den Beton zu verstärken.
Die Schrauben in die Montageplatte stecken und mit den Muttern und Unterlegscheiben befestigen. Die Fundamentanker mit einem Schraubendreher oder einer Zange herausziehen.

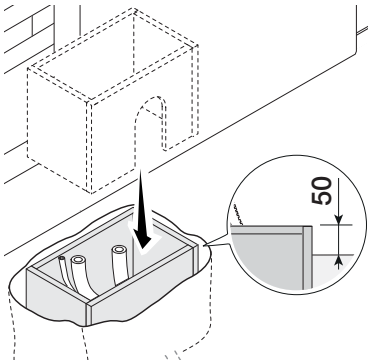

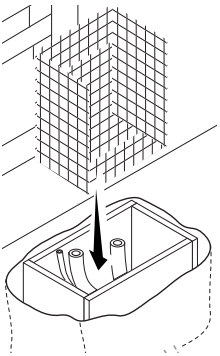

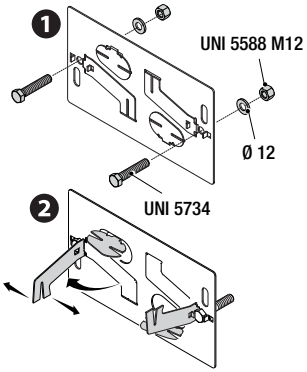

Bei schon vorhandener Zahnstange, die Montageplatte so einlegen, dass die in der Abbildung angegebenen Maße eingehalten werden.
Achtung! Die Rohre müssen durch die dafür vorgesehenen Löcher gesteckt werden.

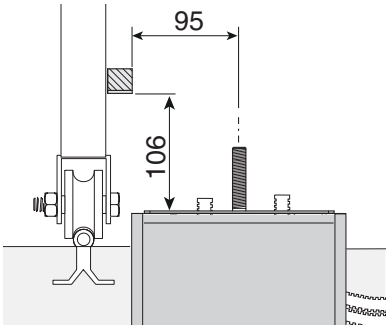

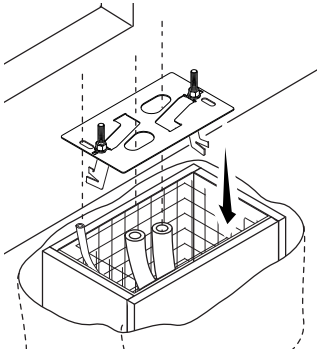

Die Verschalung mit Beton auffüllen, die Montageplatte muss vollkommen waagerecht sein und die Schraubgewinde müssen vollständig herausragen.
Mindestens 24h fest werden lassen.
Die Verschalung entfernen und die Grube um den Betonblock mit Erde auffüllen.

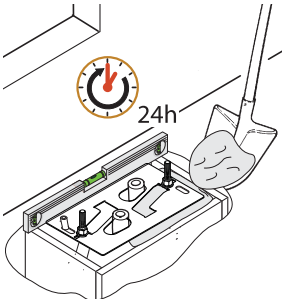

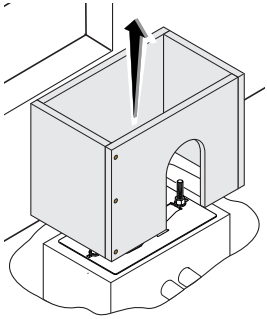

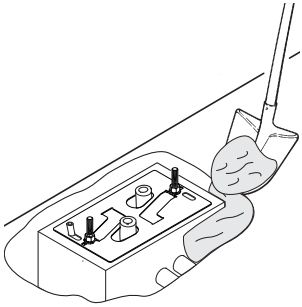

Muttern und Unterlegscheiben von den Schrauben entfernen.
Stromkabel in die Leerrohre stecken, bis sie ca. 600 mm herausragen.

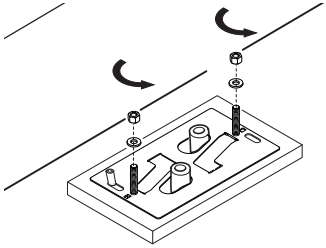

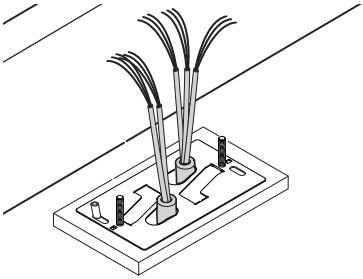

VORBEREITUNG DES ANTRIEBS

Seitliche Schrauben lösen und Abdeckung des Antriebs entfernen.
Antrieb auf die Montageplatte stellen.
Achtung! Die Stromkabel müssen unter dem Antriebskasten hindurchgeführt werden.

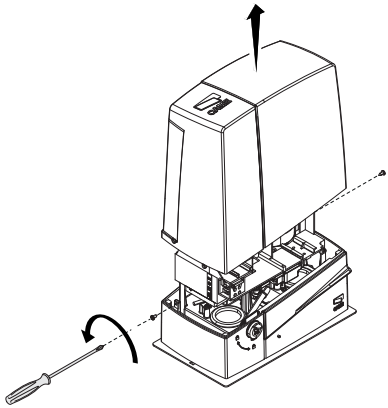

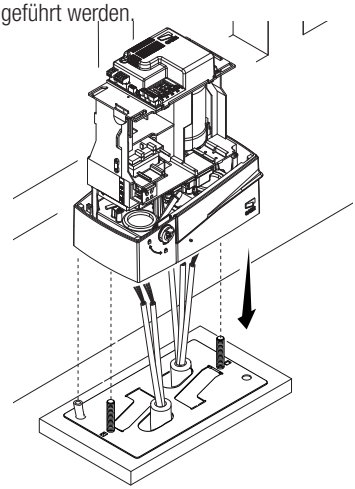

Den Kabeldurchlass durchbohren, die Kabel hindurchziehen und den Durchlass an der dafür vorgesehenen Stelle einstecken.
Den Antrieb mithilfe der Gewindestifte 5÷10 mm von der Montageplatte anheben, um gegebenenfalls spätere Einstellungen zwischen Antriebsrad und Zahnstange vorzunehmen.

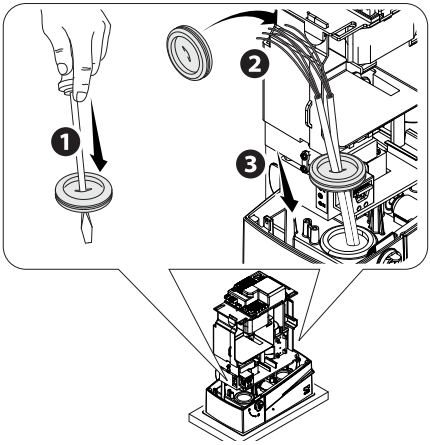

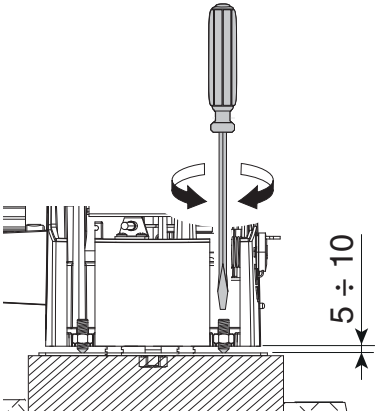

BEFESTIGUNG DER ZAHNSTANGE

📖 Wenn die Zahnstange schon vorhanden ist, die Entfernung zwischen dem Antriebsrad und der Zahnstange einstellen, ansonsten für die Befestigung, wie im Folgenden angegeben, vorgehen:
- Antrieb entriegeln (siehe Abschnitt ANTRIEB ENTRIEGELN);
- Zahnstange auf das Antriebsrad des Antriebs legen;
- Zahnstange in ihrer ganzen Länge am Tor befestigen z.B. anschweißen.

Um die verschiedenen Zahnstangenmodule zu befestigen, einen Zahnstangenrest verwenden und mithilfe von zwei Schraubzwingen unter der Nahtstelle befestigen.

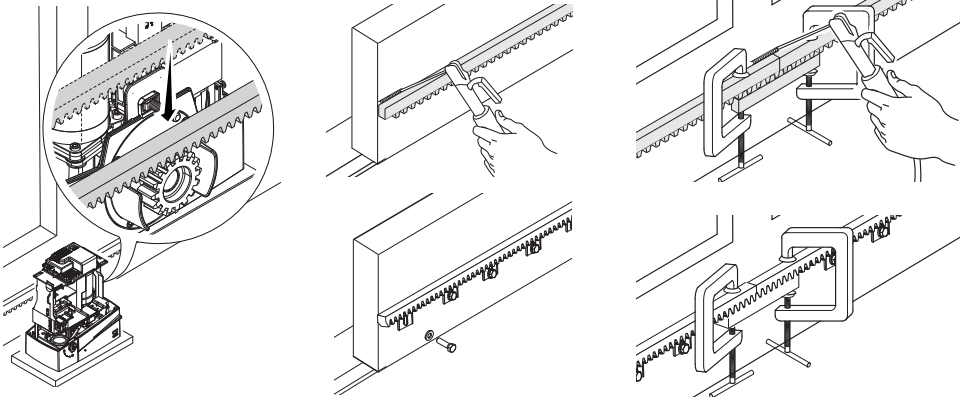

EINSTELLUNG ZAHNRAD-ZAHNSTANGE

Das Tor von Hand öffnen und schließen und die Kopplungsdistanz zwischen Zahnrad und Zahnstange mit den Gewindestiften (senkrechte Einstellung) und den Ösen (waagerechte Einstellung) einstellen. Dies verhindert, dass das Torgewicht auf dem Antrieb aufliegt.

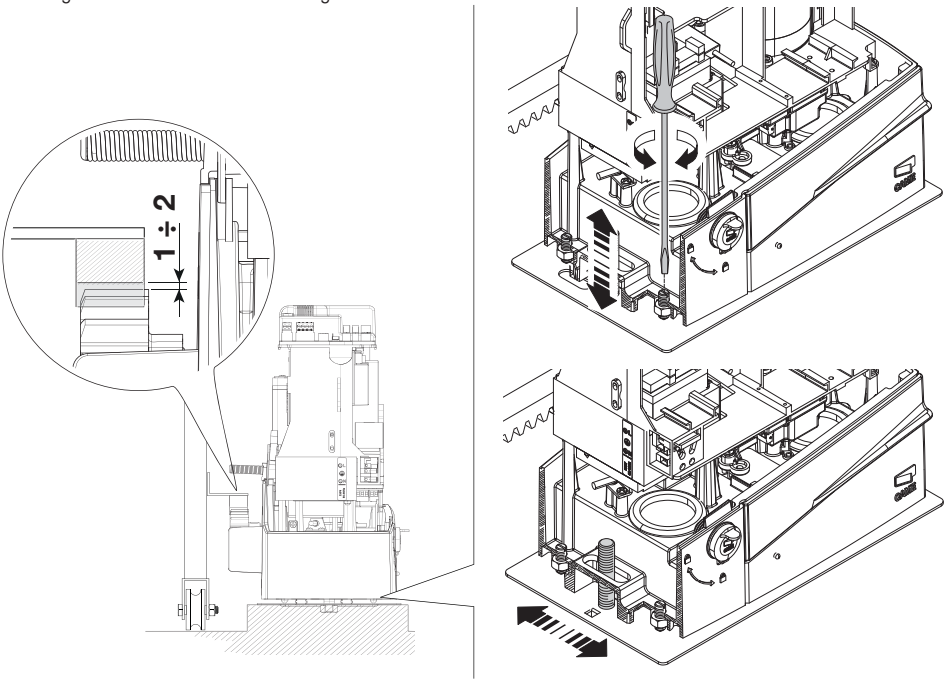

BEFESTIGUNG DES ANTRIEBS

Nach erfolgter Einstellung den Antrieb mit den Unterlegscheiben und Muttern an der Montageplatte befestigen.

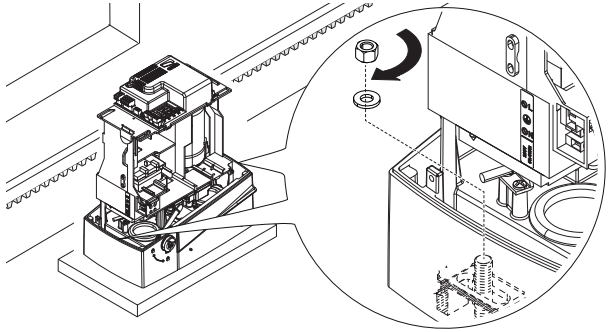

FESTLEGUNG DER ENDLAGEN

Im Auflauf:
- Tor öffnen ❶;
- die Endschalterbetätigung für den Auflauf auf die Zahnstange stecken, bis die Feder betätigt wird und mit den Bolzen befestigen ❷❸.

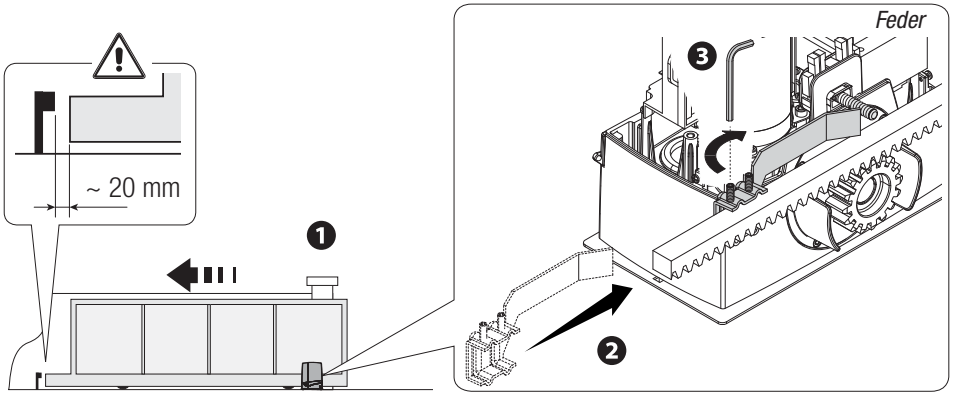

Im Zulauf:
- Tor schließen ❹;
- die Endschalterbetätigung für den Zulauf auf die Zahnstange stecken, bis die Feder wird und mit den Bolzen befestigen ❺❻.

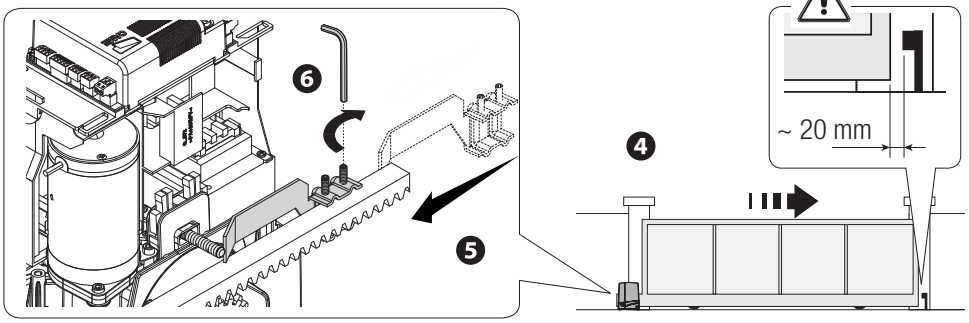

ELEKTRISCHE ANSCHLÜSSE UND PROGRAMMIERUNG

⚠Achtung! Vor Eingriffen an der Steuerung die Stromzufuhr unterbrechen und, sofern vorhanden, die Batterien entfernen.
Betriebsspannung Steuerung und Befehlsgeräte: 24 V AC/DC.
Die Funktionen der Aus- und Eingangskontakte, die Zeiteinstellungen und die Benutzerverwaltung werden auf dem Display der Steuerung eingestellt und angezeigt.
Sämtliche Anschlüsse werden durch Feinsicherungen geschützt.

Sicherungen	ZN7
LINE - Netz	1,6 A-F (230 V) / 3,15 A-F (110 V)
ACCESSORIES - Zusatzgeräte	2 A-F

BESCHREIBUNG DER BESTANDTEILE

1. Klemmleiste für Motor
2. Klemmleiste für Encoder
3. Klemmleiste für Endschalter
4. Klemmleisten für Befehlsgeber und Sicherheitsgeräte
5. Klemmleiste für Antenne
6. Steckplatz für AF-Funksteckmodul
7. Steckplatz für Memory Roll
8. Steckplatz für R700/R800 Platine
9. Steckplatz für RSE-Platine
10. Steckplatz für RIO-CONN Platine
11. Display
12. Programmiertaster
13. Klemmleiste für Parallelschaltung bzw. CRP (Came Remote Protocol)
14. Klemmleiste für Geräte mit Codeschloss
15. Klemmleiste für Geräte mit Transponderleser
16. Steckplatz für GSM-Modul
17. Klemmleiste für RGP1-Modul
18. Klemmleiste für Warngeräte
19. Schmelzsicherung Zusatzgeräte
20. Klemmleiste Spannungsversorgung Steuerung
21. Netzsicherung
22. Klemmleiste Spannungsversorgung

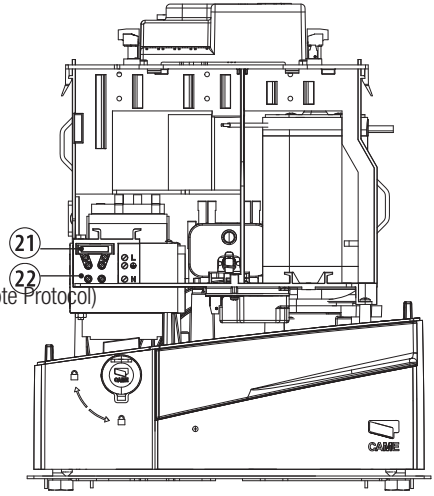

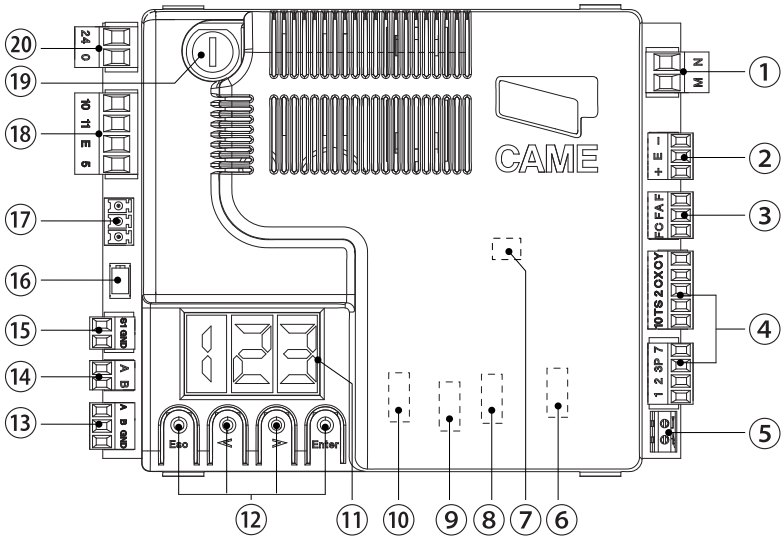

SPANNUNGSVERSORGUNG

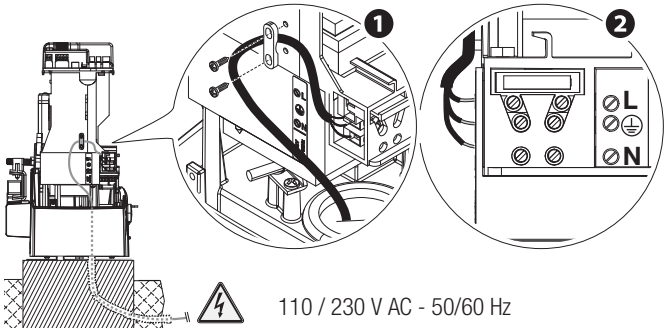

110 / 230 V AC - 50/60 Hz

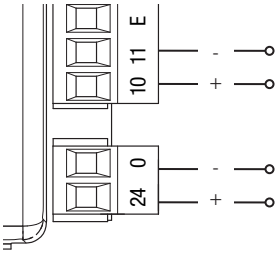

Ausgang für Spannungsvervorgung der Zusatzgeräte 24 V AC/DC - max. 40 W

Eingang für Spannungsversorgung der Steuerung 24 V AC/DC

WERKSVERDRAHTUNG

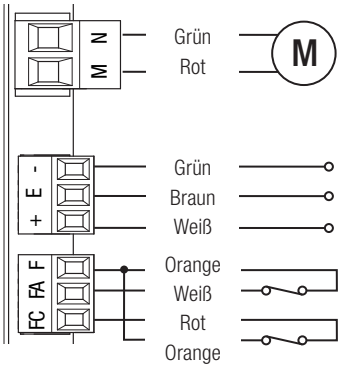

24 V DC - Antrieb

Encoder

Auflauf-Endschalter (NC-Kontakt)

Zulauf-Endschalter (NC-Kontakt)

WARNGERÄTE

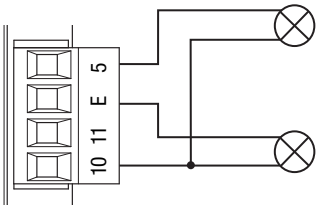

Ausgang, Warnleuchte Tor offen
(Kontaktbelastbarkeit: 24 V AC/DC - max. 3 W).
Siehe Funktion F 10.

Ausgang für Anschluss einer Blink- oder Betriebszyklusleuchte
(Kontaktbelastbarkeit: 24 V AC/DC - max. 25 W).
Siehe Funktion F18.

BEFEHLSGERÄTE

ACHTUNG! Bevor man eine beliebige Steckkarte (z.B.: AF, R800) einsteckt MUSS DIE SPANNUNGSVERSORGUNG UNTERBROCHEN und, sofern vorhanden, die Batterien entfernt werden.

Schwarz
Rot

Transponder- oder Kartenleser.

Steckplatz für GSM-Modul (UR042).
📖 Das GSM-Modul funktioniert nicht bei angeschlossenem RGP1-Modul.

AUF-ZU-REVERSIERUNG (Schritt-Schritt-Betrieb) über Befehlsgeber (NO Kontakt). Alternativ dazu kann bei der Funktionsprogrammierung die Betriebsweise AUF-STOPP-ZU-STOPP (sequentieller Betrieb) ausgewählt werden. Siehe Funktion F 7.

Steckplatz für R700 Steckmodul (für Transponder- oder Kartenleser) bzw. für R800 Steckmodul (für Codeschloss).

ÖFFNUNG oder TEILÖFFNUNG über Befehlsgeber (NO-Kontakt) Siehe Funktion F 8.

S1 GND
A B
A B GND
R700
R800
AF
1 2 3P 7

STOPP-Taster (NC-Kontakt). Ermöglicht den Notstopp des Tores mit Ausschluss des Autozulaufs. Um den Betrieb wieder aufzunehmen den Befehlstaster oder ein anderes Befehlsgerät betätigen. Siehe Funktion F 1.

Steckplatz für AF-Funksteckmodul (AF868 oder AF43S) für Fernbedienung.

Blau
Weiß

Codeschloss.

Antenne mit Antennenkabel RG58 für die Fernbedienung.

Um die Steckmodule auf die entsprechenden Steckplätze zu stecken, die Steuerungsabdeckung entfernen.

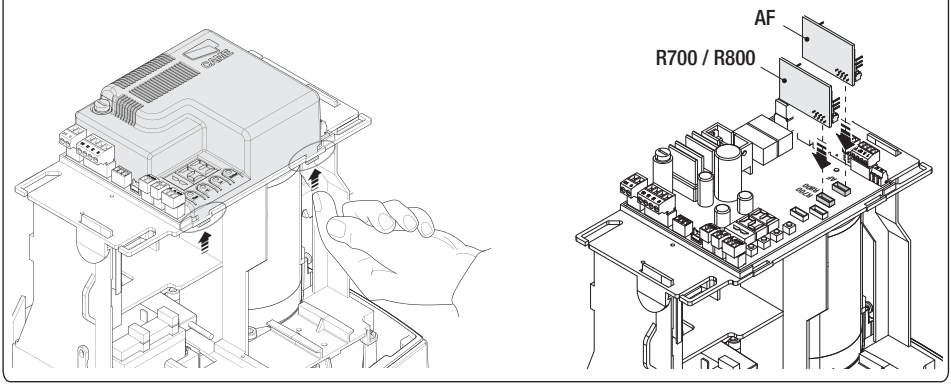

Lichtschranken

Den Kontakt CX oder CY (NC) als Eingang für Sicherheitsgeräte, wie z.B. Lichtschranken, konfigurieren.
Siehe Funktionen Eingang CX (Funktion F2) bzw. CY (Funktion F3) in:
- C1 Wiederauflauf bei Zulauf. Während des Zulaufs bewirkt der sich öffnende Kontakt die Laufreversierung bis zum vollständigen Auflauf;
- C2 Wiederzulauf bei Auflauf. Im Auflauf bewirkt der sich öffnende Kontakt die Reversierung des Torlaufs bis zum vollständigen Zulauf;
- C3 Teilstopp. Der Torlauf wird unterbrochen und der Autozulauf (sofern aktiviert) wird eingeleitet;
- C4 Laufunterbrechung bei Hinderniserfassung. Torlauf wird unterbrochen und nach Beseitigung des Hindernisses wieder aufgenommen.

📖 Bei Nichtverwendung werden die Kontakte CX und CY während der Programmierung deaktiviert.

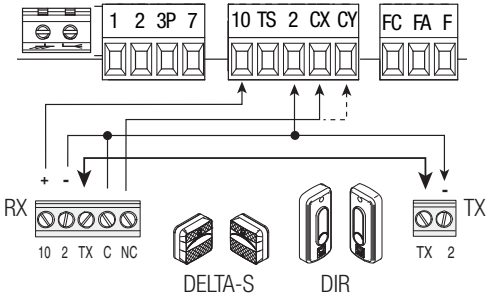

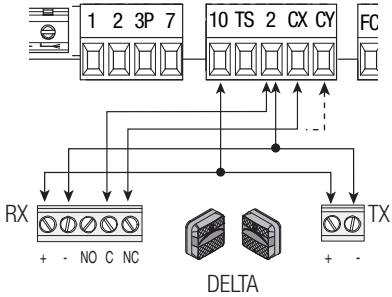

Sicherheitsleisten

Den Kontakt CX oder CY (NC) als Eingang für Sicherheitsgeräte, wie z.B. Sicherheitsleisten, konfigurieren.
Siehe Funktionen Eingang CX (Funktion F2) bzw. CY (Funktion F3) in:
- C7 Wiederauflauf bei Zulauf. Während des Zulaufs bewirkt der sich öffnende Kontakt die Laufreversierung bis zum vollständigen Auflauf;
- C8 Wiederzulauf bei Auflauf. Während des Auflaufs bewirkt der sich öffnende Kontakt die Laufreversierung bis zum vollständigen Zulauf.

📖 Bei Nichtverwendung werden die Kontakte CX und CY während der Programmierung deaktiviert.

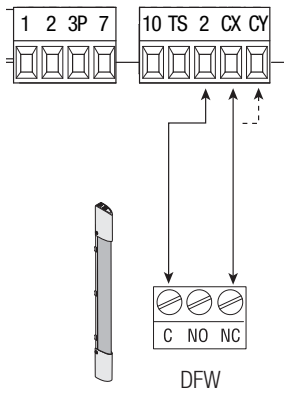

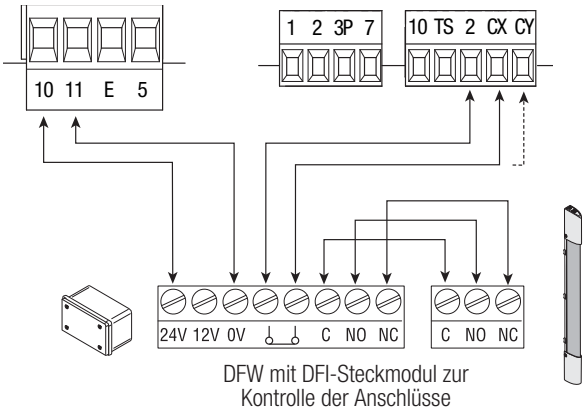

Anschluss der Sicherheitsgeräte (Sicherheitstest)

Nach jedem Auf- bzw. Zulaufbefehl überprüft die Steuerung, ob die Sicherheitsgeräte (z.B. Lichtschranken) funktionieren.
Gegebenenfalls vorliegende Störungen unterdrücken jeden Schaltbefehl und werden auf dem Display angezeigt - E 4.
Während der Programmierung F 5 aktivieren.

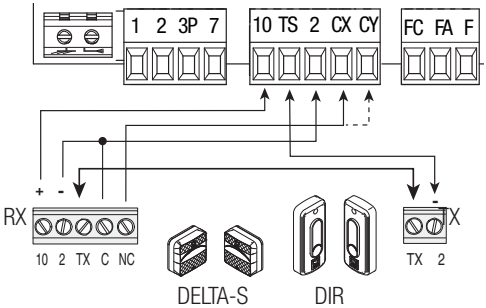

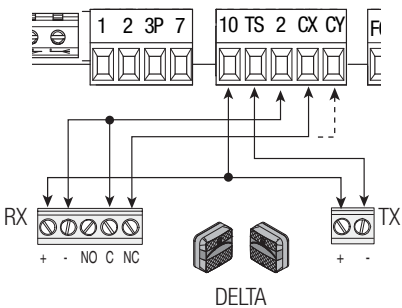

KABELLOSE GERÄTE DER SERIE RIO

Das Steckmodul RIO-CONN auf den entsprechenden Steckplatz auf der Steuerung stecken.
Die Funktionen, die dem kabellosen Gerät zugeordnet werden sollen (F65, F66, F67 und F68) einstellen.
Die kabellosen Zusatzgeräte (RIO-EDGE, RIO-CELL und RIO-LUX) konfigurieren, dabei die im Lieferumfang der Zusatzgeräte enthaltenen Anleitungen befolgen.
📖 Wenn die Geräte nicht mit dem Steckmodul RIO-CONN konfiguriert wurden, erscheint die Display-Anzeige E18.
⚠ Bei Funkstörungen unterdrückt das kabellose System den normalen Betrieb des Antriebs und es erscheint die Display-Anzeige E17.

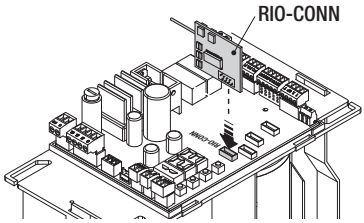

RIO-EDGE

RIO-CELL

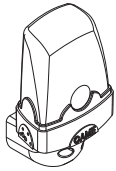

RIO-LUX

ANSCHLUSS BEI PARALLELSCHALTUNG UND CAME REMOTE PROTOCOL (CRP)

Siehe Abschnitt PARALLELSCHALTUNG MIT EINEM BEFEHLSGEBER.

RSE-Platine aufstecken.

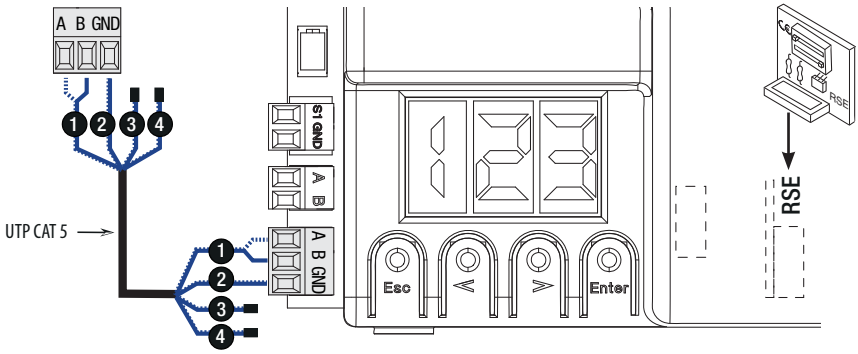

BESCHREIBUNG DER PROGRAMMIERBEFEHLE

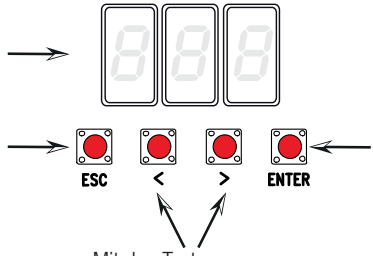

Mit ESC:
- steigt man aus dem Menü aus;
- werden Änderungen rückgängig gemacht.
- während dem Betrieb funktioniert er als STOPP-Taster

Mit ENTER:
- steigt man in das Menü ein;
- werden eingegebene Werte bestätigt und eingespeichert.

Mit den Tastern < >:
- wechselt man von einem Menüpunkt zum nächsten;
- wird ein Wert erhöht bzw. verringert.
- nach der Laufwegeinstellung ermöglichen sie den AUF- oder ZU-Befehl

MENÜ-NAVIGATION

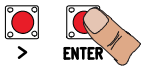

Um in das Menü einzusteigen, mindestens eine Sekunde lang ENTER drücken.

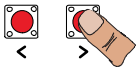

Um die Menüpunkte auszuwählen, Pfeiltaster verwenden...

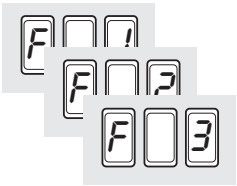

... danach ENTER drücken

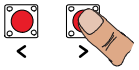

auch was die Untermenüs betrifft, mit den Pfeiltastern navigieren...

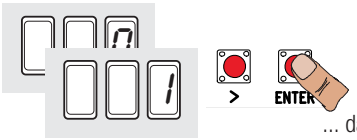

... danach ENTER drücken

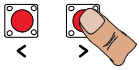

Einen Wert mit den Pfeiltastern erhöhen bzw. verringern...

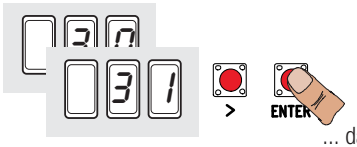

... danach mit ENTER bestätigen...

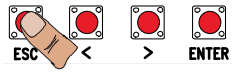

...um aus dem Menü auszusteigen 10 Sek. warten oder ESC drücken.

📖 Wenn das Menü aktiviert ist, kann die Anlage nicht verwendet werden.

F 1 Notstopp (1-2)
F 2 Dem Eingang 2-CX zugeordnete Funktion
F 3 Dem Eingang 2-CY zugeordnete Funktion
F 5 Sicherheitstest der Lichtschranken
F 6 Totmannbetrieb
F 7 Befehlsgeber auf 2-7
F 8 Befehlsgeber auf 2-3P
F 9 Hinderniserfassung bei stehendem Antrieb
F 10 Warnleuchte Tor offen
F 11 Encoder deaktivieren
F 12 Langsamer Anlauf
F 14 Auswahl Lesertyp
F 18 Zusatzleuchte
F 19 Aufhaltezeit vor Autozulauf
F 20 Aufhaltezeit vor Autozulauf nach Teilöffnung
F 21 Vorblinkdauer
F 28 Einstellung der Laufgeschwindigkeit
F 30 Einstellung der Langsamlaufgeschwindigkeit
F 34 Empfindlichkeit während des Torlaufs
F 35 Empfindlichkeit während des Langsamlaufs
F 36 Einstellung Teilöffnung
F 37 Einstellung Anfangspunkt Langsamlauf im Auflauf
F 38 Einstellung Anfangspunkt Langsamlauf im Zulauf
F 49 serieller Anschluss
F 50 Daten auf Memory Roll speichern
F 51 Daten von Memory Roll laden
F 52 Parameter auf auf den SLAVE-Antrieb übertragen
F 54 Auflaufrichtung
F 56 Nummer Peripheriegerät
F 63 COM Geschwindigkeit ändern
F 65 Dem Eingang RIO-EDGE [T1] zugeordnete Funktion
F 66 Dem Eingang RIO-EDGE [T2] zugeordnete Funktion
F 67 Dem Eingang RIO-CELL [T1] zugeordnete Funktion
F 68 Dem Eingang RIO-CELL [T2] zugeordnete Funktion
F 71 Teilöffnungszeit

U 1 Eingabe neuer Benutzer mit ihm zugeordneter Funktion
U 2 Einzelnen Benutzer löschen
U 3 Alle Benutzer löschen

A 1 Motortyp einstellen
A 3 Laufwegeinstellung
A 4 Parameter-Reset
A 5 Betriebszykluszähler
A 6 Einstellung des Drehmoments

H 1 Software-Version

FUNKTIONSMENÜ

🕮 **WICHTIG! Zu Beginn der Programmierung zunächst die Funktionen MOTORTYP (A1), AUFLAUFRICHTUNG (F54), NOTSTOPP (F1) und LAUFWEGEINSTELLUNG (A3) vornehmen**

⚠ **Die Programmierung der Funktionen wird bei stehendem Antrieb vorgenommen.**

🕮 **Es können max. 250 Benutzer gespeichert werden**

F1	**Notstopp [1-2]**	OFF = deaktiviert (**Werkseinstellung**) / ON = aktiviert
NC-Eingang - Tor stoppt und Autozulauf wird gegebenenfalls ausgeschlossen; um den Betrieb wieder aufzunehmen, den Befehlsgeber betätigen. Das Sicherheitsgerät wird an [1-2] angeschlossen.		
F2	**Eingang [2-CX]**	OFF = deaktiviert (**Werkseinstellung**) / C1 / C2 / C3 / C4 / C7 / C8
NC-Eingang - Kombinationsmöglichkeiten: C1 = Wiederauflauf bei Zulauf durch Lichtschranken, C2 = Wiederzulauf bei Auflauf durch Lichtschranken, C3 = Teilstopp, C4 = Laufunterbrechung bei Hinderniserfassung, C7 = Wiederauflauf bei Zulauf durch Sicherheitsleisten, C8 = Wiederzulauf bei Auflauf durch Sicherheitsleisten.		
F3	**Eingang [2-CY]**	OFF = deaktiviert (**Werkseinstellung**) / C1 / C2 / C3 / C4 / C7 / C8
NC-Eingang - Kombinationsmöglichkeiten: C1 = Wiederauflauf bei Zulauf durch Lichtschranken, C2 = Wiederzulauf bei Auflauf durch Lichtschranken, C3 = Teilstopp, C4 = Laufunterbrechung bei Hinderniserfassung, C7 = Wiederauflauf bei Zulauf durch Sicherheitsleisten, C8 = Wiederzulauf bei Auflauf durch Sicherheitsleisten.		
F5	**Sicherheitstest der Lichtschranken**	0 = deaktiviert (**Werkseinstellung**) / 1 = CX / 2 = CY / 4 = CX+CY
Nach jedem Auf- bzw. Zu-Befehl überprüft die Steuerung, ob die Lichtschranken funktionstüchtig sind. 🕮 Bei kabellosen Geräten ist der Sicherheitstest immer aktiviert.		
F6	**Totmannbetrieb**	OFF = deaktiviert (**Werkseinstellung**) / ON = aktiviert
Tor öffnet und schließt durch ständigen Tasterdruck. Auf-Taster auf Kontakt 2-3P und Zu-Taster auf Kontakt 2-7. Alle anderen Befehlsgeräte, auch Funkbefehlsgeräte sind gesperrt.		
F7	**Befehlsgeber [2-7]**	0 = Schritt-Schritt (**Werkseinstellung**) / 1 = sequentiell / 2 = Auf / 3 = Zu
Über das an 2-7 angeschlossene Befehlsgerät wird der Schritt-Schritt-Betrieb (Auf-Zu-Reversierung) oder der sequentielle Betrieb (auf-stopp-zu-stopp), der Auf- oder der Zulauf aktiviert.		
F8	**Befehlsgeber [2-3P]**	1 = Teilöffnung / 2 = Auflauf
Über das an 2-3P angeschlossene Befelsgerät wird die Teilöffnung (1) oder der völlige Auflauf (2) des Tores gesteuert. 🕮 Die Teilöffnungszeit wird in der Funktion F 71 eingestellt.		
F9	**Hinderniserfassung bei stehendem Motor**	OFF = deaktiviert (**Werkseinstellung**) / ON = aktiviert
Bei geschlossenem und offenem Tor bzw. nach einem Notstopp bleibt der Motor stehen, wenn die Sicherheitsgeräte (Lichtschranken bzw. Sicherheitsleisten) ein Hindernis erfassen.		
F10	**Warnleuchte Tor offen**	0 = bei offenem und sich bewegendem Tor eingeschaltet (**Werkseinstellung**) / 1 = im Auflauf blinkt sie jede halbe Sekunde, im Zulauf blinkt sie im Sekundentakt, bei offenem Tor ist sie ständig eingeschaltet, bei geschlossenem Tor ist sie ausgeschaltet
Zeigt den Torstatus an. Die Lampe ist auf 10-5 angeschlossen.		
F11	**Encoder**	OFF = deaktiviert / ON = aktiviert (**Werkseinstellung**)
Steuerung der Langsamläufe, der Hinderniserfassung und der Empfindlichkeit.		

F12 Langsamer Anlauf	OFF = deaktiviert (**Werkseinstellung**) / ON = aktiviert
Nach jedem Auf- oder Zulaufbefehl fährt das Tor einige Sekunden lang langsam an.	
F14 Auswahl Lesertyp	0 = Schaltbefehl über Transponder- oder Magnetkartenleser / 1 = Schaltbefehl über Codeschloss (**Werkseinstellung**) entfernen.
Einstellung des zur Steuerung des Antriebs verwendeten Zusatzgerätes.	
F18 Zusatzleuchte	0 = Blinkleuchte (**Werkseinstellung**) / 1 = Betriebszyklusleuchte
Ausgang auf Kontakt 10-E. Blinkleuchte: blinkt während des Auf- und Zulaufs des Tores. Betriebszyklusleuchte: externe Zusatzleuchte zur besseren Beleuchtung des Fahrbereichs, ist für die gesamte Dauer des Auf- und Zulaufs und auch für die Aufhaltezeit vor dem Autozulauf (TCA aktiviert) eingeschaltet.	
F19 Aufhaltezeit vor Autozulauf	OFF = deaktiviert (**Werkseinstellung**) / 1 = 1 Sekunde / ... / 180 = 180 Sekunden
Die Aufhaltezeit vor Autozulauf beginnt ab Erreichen der Endlage im Auflauf und kann von 1 Sek. bis 180 Sek. eingestellt werden. Der Autozulauf wird nach Eingriff der Sicherheitsgeräte aufgrund Hinderniserfassung, nach einem Notstopp oder bei Stromausfall nicht aktiviert.	
F20 Aufhaltezeit vor Autozulauf nach Teilöffnung	OFF = deaktiviert / 1 = 1 Sek. / … / 10 = Sek. (**Werkseinstellung**) / … / 180 = 180 Sek.
Die Aufhaltezeit vor Autozulauf beginnt nach einem Teilöffnungsbefehl und kann von 1 bis 180 Sekunden eingestellt werden. Der Autozulauf wird nach Eingriff der Sicherheitsgeräte aufgrund Hinderniserfassung, nach einem Notstopp oder bei Stromausfall nicht aktiviert. 🕮 Die Funktion F19 darf nicht deaktiviert werden.	
F21 Vorblinkdauer	OFF = deaktiviert (**Werkseinstellung**) / 1 = 1 Sek. / … / 10 = 10 Sek.
Einstellung der Vorblinkdauer der an 0-E angeschlossenen Blinkleuchte, vor jedem Torlauf. Die Blinkdauer kann von 1 bis 10 Sekunden eingestellt werden.	
F28 Torlaufgeschwindigkeit	60 = Mindestgeschwindigkeit / … / 100 = Höchstgeschwindigkeit (**Werkseinstellung**)
Einstellung der Auf- und Zulaufgeschwindigkeit, in Prozenten berechnet.	
F30 Langsamlaufgeschwindigkeit	10 = Mindestgeschwindigkeit / … / 50 = Höchstgeschwindigkeit (**Werkseinstellung**)
Einstellung der Langsamlaufgeschwindigkeit im Auf- und Zulauf, in Prozenten berechnet.	
F34 Laufempfindlichkeit	10 = max. Empfindlichkeit / … / 100 = min. Empfindlichkeit (**Werkseinstellung**)
Einstellung der Empfindlichkeit der Hinderniserfassung während des Torlaufs.	
F35 Empfindlichkeit Langsamläufe	10 = max. Empfindlichkeit / … / 100 = min. Empfindlichkeit (**Werkseinstellung**)
Einstellung der Empfindlichkeit der Hinderniserfassung während der Langsamläufe.	
F36 Einstellung Teilöffnung	10 = 10% des Laufwegs (**Werkseinstellung**) / … / 80 = 80% des Laufwegs
Einstellung der Teilöffnung in Prozent zum gesamten Laufweg. 🕮 Diese Funktion ist nur dann sichtbar, wenn der Encoder aktiviert wurde.	

F37 Anfangspunkt Langsamlauf im Auflauf	10 = 10% des Laufwegs / … / 25 = 25% des Laufwegs (**Werkseinstellung**) / … / 60 = 60% des Laufwegs
Einstellung, in Prozent zum gesamten Laufweg, des Punktes an dem der Langsamlauf im Auflauf beginnt. 🕮 Diese Funktion ist nur dann sichtbar, wenn der Encoder aktiviert wurde.	
F38 Anfangspunkt Langsamlauf im Zulauf	10 = 10% des Laufwegs / … / 25 = 25% des Laufwegs (**Werkseinstellung**) / … / 60 = 60% des Laufwegs
Einstellung, in Prozent zum gesamten Laufweg, des Punktes an dem der Langsamlauf im Zulauf beginnt. 🕮 Diese Funktion ist nur dann sichtbar, wenn der Encoder aktiviert wurde.	
F49 Freigabe serieller Anschluss	OFF = deaktiviert (**Werkseinstellung**) / 1 = Parallelschaltung / 3 = CRP
Aktivierung des Betriebs in Parallelschaltung oder mit Came Remote Protocol.	
F50 Daten speichern	OFF = deaktiviert (**Werkseinstellung**) / ON = aktiviert
Daten und Nutzer auf Memory Roll speichern. 🕮 Diese Funktion ist nur dann sichtbar, wenn eine Memory Roll auf die Leiterplatte gesteckt wurde.	
F51 Daten ablesen	OFF = deaktiviert (**Werkseinstellung**) / ON = aktiviert
Daten und Nutzer von Memory Roll laden. 🕮 Diese Funktion ist nur dann sichtbar, wenn eine Memory Roll auf die Leiterplatte gesteckt wurde.	
F52 Parameter auf den SLAVE-Antrieb übertragen	OFF = deaktiviert (**Werkseinstellung**) / ON = aktiviert
Parameter von Master auf Slave laden. 🕮 Ist nur dann sichtbar, wenn die Funktion F 49 auf Parallelbetrieb geschaltet wurde.	
F54 Auflaufrichtung	OFF = Auflauf links (**Werkseinstellung**) / ON = Auflauf rechts
Einstellung der Auflaufrichtung des Tores.	
F56 Nummer Peripheriegerät	1 ----> 255
Einstellung der Nummer des Peripheriegeräts von 1 bis 255 für jede Leiterplatte, bei Anlagen mit mehreren Antrieben.	
F63 COM-Geschwindigkeit ändern	0 = 1200 Baud / 1 = 2400 Baud / 2 = 4800 Baud / 3 = 9600 Baud / 4 = 14400 Baud / 5 = 19200 Baud / 6 = 38400 Baud (**Werkseinstellung**) / 7 = 57600 Baud / 8 = 115200 Baud
Einstellung der Kommunikationsgeschwindigkeit im Verbindungssystem CRP (Came Remote Protocol).	
F65 Kabelloser Eingang RIO-EDGE [T1]	OFF = deaktiviert (**Werkseinstellung**) / P0 / P7 / P8
Kabellose Sicherheitsleiste (RIO-EDGE), wird einer der vorgesehenen Funktionen zugeordnet: P0 = NOT-STOPP, P7 = Wiederaflauf bei Zulauf, P8 = Wiederzulauf bei Auflauf. Für die Programmierung, siehe dem Zusatzgerät beigefügte Anleitung. 🕮 Diese Funktion ist nur dann sichtbar, wenn ein RIO-CONN Modul auf die Steuerung gesteckt wurde.	
F66 Kabelloser Eingang RIO-EDGE [T2]	OFF = deaktiviert (**Werkseinstellung**) / P0 / P7 / P8
Kabellose Sicherheitsleiste (RIO-EDGE), wird einer der vorgesehenen Funktionen zugeordnet: P0 = NOT-STOPP, P7 = Wiederaflauf bei Zulauf, P8 = Wiederzulauf bei Auflauf. Für die Programmierung, siehe dem Zusatzgerät beigefügte Anleitung. 🕮 Diese Funktion ist nur dann sichtbar, wenn ein RIO-CONN Modul auf die Steuerung gesteckt wurde.	

F67 Kabelloser Eingang RIO-CELL [T1]	OFF = deaktiviert / P1 (**Werkseinstellung**) / P2 / P3 / P4
RIO-CELL wird einer der vorgesehenen Funktionen zugeordnet: P1 = Wiederauflauf bei Zulauf; P2 = Wiederzulauf bei Auflauf; P3 = Teilstopp; P4 = Laufunterbrechung bei Hinderniserfassung. Für die Programmierung, siehe dem Zusatzgerät beigefügte Anleitung. 📖 Diese Funktion ist nur dann sichtbar, wenn ein RIO-CONN Modul auf die Steuerung gesteckt wurde.	
F68 Kabelloser Eingang RIO-CELL [T2]	OFF = deaktiviert / P1 (**Werkseinstellung**) / P2 / P3 / P4
RIO-CELL wird einer der vorgesehenen Funktionen zugeordnet: P1 = Wiederauflauf bei Zulauf; P2 = Wiederzulauf bei Auflauf; P3 = Teilstopp; P4 = Laufunterbrechung bei Hinderniserfassung. Für die Programmierung, siehe dem Zusatzgerät beigefügte Anleitung. 📖 Diese Funktion ist nur dann sichtbar, wenn ein RIO-CONN Modul auf die Steuerung gesteckt wurde.	
F71 Teilöffnungszeit	5 = 5 Sek. /..... / 40 = 40 Sek.
Nach einem Auflaufbefehl über den an 2-3P angeschlossenen Taster öffnet sich das Tor für eine von 5 bis 40 Sek. einstellbare Zeitspanne. 📖 Die Funktion ist nur dann sichtbar, wenn die Funktion Encoder deaktiviert wird.	
U 1 Benutzer eingeben	1 = Schritt-Schritt-Betrieb (Auf-Zu) / 2 = sequentieller Betrieb (Auf-Stopp-Zu-Stopp) / 3 = nur auf / 4 = Teilöffnung
Eingabe von max. 250 Benutzern, denen jeweils eine der vorgesehenen Funktionen zugeordnet wird. Die Eingabe erfolgt über Handsender oder ein anderes Befehlsgerät (siehe Abschnitt BENUTZER MIT ZUGEORDNETER FUNKTION EINGEBEN).	
U 2 Einen Benutzer löschen	OFF = deaktiviert / ON = aktiviert
Ein Benutzer wird gelöscht (siehe Abschnitt EINEN EINZELNEN BENUTZER LÖSCHEN).	
U 3 Alle Benutzer löschen	OFF = deaktiviert / ON = alle Benutzer löschen
Alle Benutzer löschen.	
A 1 Motortyp	1 = 400 kg / 2 = 600 kg / 3 = 800 kg / 4 = 1000 kg
Einstellung des Motortyps nach Torgewicht.	
A 3 Laufwegeinstellung	OFF = deaktiviert / ON = aktiviert
Automatische Einstellung des Torlaufs (siehe Abschnitt LAUFWEGEINSTELLUNG).	
A 4 Parameter-Reset	OFF = deaktiviert / ON = aktiviert
Achtung! Die Werkseinstellungen werden zurückgesetzt und die Laufeinstellung gelöscht.	
A 5 Betriebszykluszähler	0 = Anzahl der durchlaufenen Betriebszyklen
Die durchlaufenen Betriebszyklen werden angezeigt (001 = 100 Zyklen; 010 = 1000 Zyklen; 100 = 10000 Zyklen; 999 = 99900 Zyklen; CSI = Wartung durchführen).	
A 6 Einstellung des Drehmoments	1 / 2 / 3 / 4 / 5
Das Drehmoment wird von (min.) 1 bis (max.) 5 eingestellt.	
H 1 Version	
Softwareversion wird angezeigt.	

🕮 Bei der Eingabe / dem Löschen von Benutzern stellen die blinkenden Nummern noch nicht zugeordnete Nummern dar, die an einen ggf. einzustellenden Benutzer vergeben werden können (max. 250 Benutzer).

EINGABE EINES BENUTZERS MIT ZUGEORDNETER FUNKTION

U 1 auswählen.
Mit ENTER bestätigen.

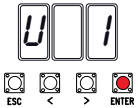

Einen dem Benutzer zuzuordnende Betriebsweise auswählen.
Die Betriebsweisen sind:
- Schritt-Schritt (Auf-Zu) = 1;
- sequential (Auf-Stopp-Zu-Stopp) = 2;
- Auflauf = 3;
- Teilöffnung = 4.

Mit ENTER bestätigen...

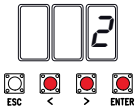

... eine Nummer von 1 bis 250 blinkt einige Sekunden lang.
Code mit dem Handsender oder einem anderen Befehlsgerät (z.B.: Codeschloss, Transponder) übertragen.
Die Nummer dem eingegebenen Nutzer zuordnen.

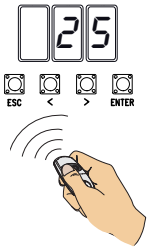

EINEN EINZELNEN BENUTZER LÖSCHEN

U 2 auswählen. Mit ENTER bestätigen.
Die Funktion aktivieren und mit ENTER bestätigen

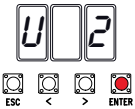

Die Nummer des zu löschenden Benutzers mit den Pfeiltastern auswählen.
Mit ENTER bestätigen...

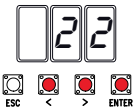

... durch den Schriftzug CLr wird bestätigt, dass der Benutzer gelöscht wurde.

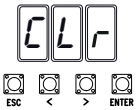

AUFLISTUNG REGISTRIERTE BENUTZER

1	
2	
3	
4	
5	
6	
7	
8	
9	
10	
11	
12	
13	
14	
15	
16	
17	
18	
19	
20	
21	
22	
23	
24	
25	
26	
27	
28	
29	
30	
31	

32	
33	
34	
35	
36	
37	
38	
39	
40	
41	
42	
43	
44	
45	
46	
47	
48	
49	
50	
51	
52	
53	
54	
55	
56	
57	
58	
59	
60	
61	
62	

63	
64	
65	
66	
67	
68	
69	
70	
71	
72	
73	
74	
75	
76	
77	
78	
79	
80	
81	
82	
83	
84	
85	
86	
87	
88	
89	
90	
91	
92	
93	
94	

95	
96	
97	
98	
99	
100	
101	
102	
103	
104	
105	
106	
107	
108	
109	
110	
111	
112	
113	
114	
115	
116	
117	
118	
119	
120	
121	
122	
123	
124	
125	
126	

127	
128	
129	
130	
131	
132	
133	
134	
135	
136	
137	
138	
139	
140	
141	
142	
143	
144	
145	
146	
147	
148	
149	
150	
151	
152	
153	
154	
155	
156	
157	
158	

159	
160	
161	
162	
163	
164	
165	
166	
167	
168	
169	
170	
171	
172	
173	
174	
175	
176	
177	
178	
179	
180	
181	
182	
183	
184	
185	
186	
187	
188	
189	
190	

191	
192	
193	
194	
195	
196	
197	
198	
199	
200	
201	
202	
203	
204	
205	
206	
207	
208	
209	
210	
211	
212	
213	
214	
215	
216	
217	
218	
219	
220	
221	
222	

223	
224	
225	
226	
227	
228	
229	
230	
231	
232	
233	
234	
235	
236	
237	
238	
239	
240	
241	
242	
243	
244	
245	
246	
247	
248	
249	
250	

LAUFWEGEINSTELLUNG

📖 Vor der Laufwegeinstellung das Schiebetor auf den halben Laufweg schieben, kontrollieren, dass der Laufweg frei von Hindernissen ist und im Auf- und Zulauf mechanische Endanschläge vorhanden sind.
⚠ Die mechanischen Endanschläge müssen vorhanden sein.
Wichtig! Während der Einstellung sind alle Sicherheitsgeräte bis zum Abschluss der Einstellung ausgeschaltet, ausgenommen der über den ESC-Taster aktivierbare NOTSTOPP.

A 3 auswählen.
Mit ENTER bestätigen.

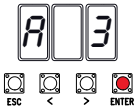

1 auswählen und mit ENTER die automatische Laufwegeinstellung bestätigen.

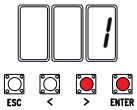

Das Schiebetor schließt sich bis zum Anschlag...

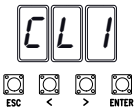

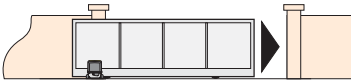

...anschließend öffnet sich das Schiebetor bis zum Anschlag.

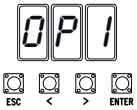

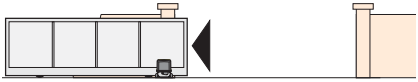

MEMORY ROLL STECKKARTE

Die Benutzerdaten und die Anlagenkonfiguration werden gespeichert und können auch auf einer anderen Anlage verwendet werden.
📖 Nach der Datenspeicherung empfehlen wir, die Memory Roll zu entfernen.

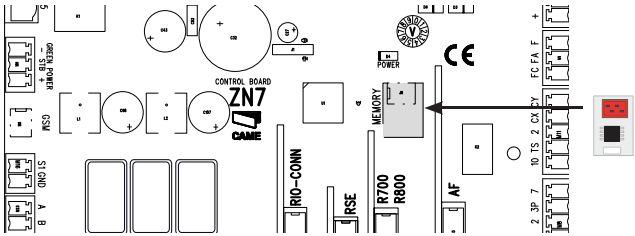

PARALLELSCHALTUNG

🕮Wichtig! Zu Beginn an beiden Antrieben, wie folgt vorgehen:
- an beiden Antrieben die RSE-Platine (mit auf OFF gestellten DIP-Schaltern) auf den Steckplatz auf der Steuerung stecken.
- die beiden Steuerungen mit einem Kabel des Typs CAT 5 (max. 1.000 m) an die Klemmen A-A / B-B / GND-GND anschließen.
- Alle Befehls- und Sicherheitsgeräte nur an die Klemmleiste der MASTER-Steuerung anschließen.

🕮Wichtig! Die Einstellung sämtlicher Funktionen erfolgt ausschließlich über die MASTER-Platine.

Konfiguration des MASTER-Antriebs

F 49 wählen. Mit ENTER bestätigen.
1 auswählen (Parallelschaltung) und ENTER drücken.
Die Einstellungen und Regelungen auf der Steuerung vornehmen.

Parameterübertragung von MASTER auf SLAVE

F 52 auf der MASTER-Platine wählen.
1 wählen und ENTER drücken.

Programmierung

Für beide Antriebe folgende Funktionen einstellen:
- Motortyp einstellen (A1);
- Auflaufrichtung (F54);
- Notstopp (F1);
- Laufwegeinstellung (A3);

Einstellungen und Regelungen auf der MASTER-Platine vornehmen.

Funktionsweise

❶ SCHRITT-SCHRITT oder NUR AUF. Beide Tore öffnen sich.
❷TEIL-/FUSSGÄNGERAUFLAUF. Nur das vom MASTER-Antrieb angetriebene Tor öffnet sich.
Auswählbare Schaltbefehle, die den Benutzern zugeordnet werden können, siehe Abschnitt BENUTZER MIT ZUGEORDNETER FUNKTION EINGEBEN.

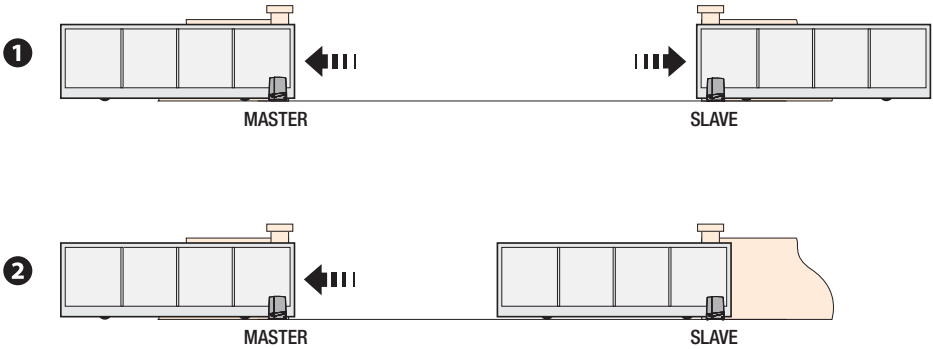

ABSCHLIESSEND

Nach der Verdrahtung und Inbetriebnahme die Kabel mit einem Kabelbinder am Antrieb befestigen (siehe Abbildung).
Die Abdeckung aufsetzen und an den Seiten festschrauben.

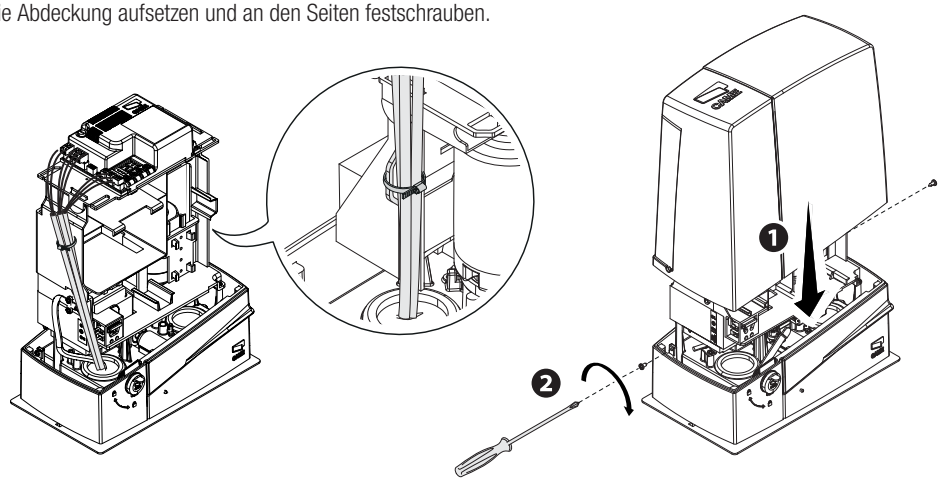

FEHLERMELDUNGEN

📖 Die Fehlermeldungen werden auf dem Display angezeigt

E 1	Laufwegeinstellung wurde durch den NOTSTOPP unterbrochen
E 2	Unvollständige Laufwegeinstellung
E 3	Encoder defekt
E 4	Fehler Sicherheitstest
E 7	Laufzeit unzureichend
E 9	Hindernis im Zulauf
E 10	Hindernis im Auflauf
E 11	Max. Anzahl erfasster Hindernisse
E 13	NC-Kontakte sind offen (z.B. Endschalter)
E 14	Fehler serielle Kommunikation
E 17	Fehler kabelloses System
E 18	Kabelloses System nicht konfiguriert

STÖRUNGSBESEITIGUNG

STÖRUNGEN	MÖGLICHE URSACHEN	LÖSUNGEN
Tor öffnet und schließt nicht	• fehlende Stromversorgung • Antrieb entriegelt • Handsender funktioniert nicht • Handsender defekt • Der Stopp-Taster ist verklemmt oder defekt • Auf-/Zu-Taster oder Schlüsseltaster verklemmt • Das kabellose Zusatzgerät funktioniert nicht	• Netzspannung kontrollieren • Antrieb verriegeln • Batterien ersetzen • Wartungsdienst hinzuziehen • Wartungsdienst hinzuziehen • Wartungsdienst hinzuziehen • Wartungsdienst hinzuziehen
Tor öffnet aber schließt nicht	• Lichtschranken schmutzig	• Lichtschranken reinigen und kontrollieren, ob sie ordnungsgemäß funktionieren

ABBAU UND ENTSORGUNG

☞ CAME CANCELLI AUTOMATICI S.p.A. wendet im Betrieb das Umweltmanagement gemäß UNI EN ISO 14001 zum Schutz der Umwelt an.
Wir bitten Sie, diese Umweltschutzarbeit, die für CAME eine Grundlage der Fertigungs- und Marktstrategien ist, durch Beachtung der Entsorgungsangaben weiterzuführen:

⚽ ENTSORGUNG DER VERPACKUNG

Die Bestandteile der Verpackung (Pappe, Kunststoff usw.) können, getrennt gesammelt, mit dem normalen Hausmüll entsorgt werden.
Vor der Entsorgung ist es empfehlenswert, sich über die am Installationsort geltenden Vorschriften zu informieren.
NICHT IN DIE UMWELT GELANGEN LASSEN!

⚽ ENTSORGUNG DES PRODUKTES

Unsere Produkte bestehen aus verschiedenen Materialien. Der größte Teil davon (Aluminium, Kunststoff, Eisen, Stromkabel) kann mit dem Hausmüll entsorgt werden. Sie können durch getrennte Sammlung in zugelassenen Entsorgungsfachbetrieben recycelt werden.
Weitere Bestandteile (Platinen, Handsenderbatterien usw.) können Schadstoffe enthalten.
Sie müssen dementsprechend entfernt und in zugelassenen Fachbetrieben entsorgt werden.
Vor der Entsorgung ist es empfehlenswert, sich über die am Entsorgungsort geltenden Vorschriften zu informieren.
NICHT IN DIE UMWELT GELANGEN LASSEN!

Der Inhalt der Anleitung kann jederzeit ohne Vorankündigung geändert werden.

CAME

CAME.COM

CAME S.P.A.
Via Martiri Della Libertà, 15
31030 Dosson di Casier - Treviso - Italy
tel. (+39) 0422 4940 - fax. (+39) 0422 4941

*Anleitung **FA00014-DE** - Ver. **7** - 07/2017 - © CAME S.p.A. "Übersetzung der Originalanleitung"*